TAS
SICHERHEITS- UND
KOMMUNIKATIONSTECHNIK

Technique de transmission

TAS-LINK III – Manuel rapide

VdS FIDUCIA GAD ZUKUNFTSERFAHREN VSÖ VERBAND DER SICHERHEITSUNTERNEHMEN ÖSTERREICHS VSÖ-anerkanntes Qualitätsprodukt

Edition Française 3.5.1 | 19.07.2019
© TAS GmbH & Co. KG 2019

Indications générales

Indications de sécurité
Pour garantir un travail sûr, il est nécessaire de respecter toujours tous les indications de sécurité et d'actions. De plus pour l'environnement des équipements, tous les règlements de prévoyance contre les accidents et dispositions relatives à la sécurité locales sont à respecter.
Tous les matériaux utilisés sont seulement à utiliser pour leurs destinations prévues.

Maintenance
La maintenance doit avoir lieu suivant les directives VDE 0833. Plus d'informations au chapitre maintenance.

Manipulation des déchets
L'équipement est soumis aux directives WEEE (EU 2002/69/EG). Vous êtes obligés légalement de faire parvenir l'équipement, dés atteint de durée de vie, séparé des déchets ménagers à la commune locale.

Indication ESD
Attention, il y a des éléments menacés de charge sur les modules ! Des travaux de montage aux équipements sont seulement à faire après coupure de la tension de service. Il faut garantir avant ou pendant les travaux de montage aux équipements, une mise à terre de la personne exécutante, pour éviter des dommages éventuels à l'équipement.

Symboles utilisés

Le signe d'information indique des informations utiles et donne des astuces et recommandations.

Le signe caution indique des informations et instructions très importantes, aux quelles peuvent suivre au cas d'ignorance, des couts très chères, des dégâts de l'équipement et même au cas le pire des dommages corporels

ATTENTION!

Des informations plus détaillées (en allemand) vous trouvez dans la documentation ! La documentation vous trouvez sur la CD fournie, au Tools de configuration „SysConf“ sous „Aide“→“Manuel“ ou pour Download sous www.taslink.de.

Table des matières

1 Aperçue installation transfert d'alarme TAS-Link III 5

1.1 Introduction 5

1.2 Voies de transfert/modules/sortes/protocoles 5

1.3 Modules d'extension 5

1.4 Module voies 6

1.5 Boîtier 6

1.6 Alimentations 7

1.7 Accus 7

2 Contenu de la livraison 8

2.1 TAS-Link III dans boîtier 8

2.2 Extras 8

3 Montage 10

3.1 Boîtier 10

3.2 Connection réseau 230V 12

3.3 Fixation de modules voie, DSL et extension 13

4 Hardware 15

4.1 Aperçu module TLW 1+ 15

4.2 Dimensions 16

4.3 Statut LEDs TLW 1+ (module de base) 17

4.4 Entrées module de base 18

4.5 Sorties commutées module de base 19

4.6 TTA 1 (4 LED) 20

4.7 DSL 1 (modem DSL) 21

4.8 XDS 2 (module de fixation DSL1) 22

4.9 TEG 1 (GSM/GPRS) 23

4.10 TEG 2 (GSM/GPRS) 24

4.11 TEU 1 routeur UMTS (GPRS/UMTS) 25

4.12 Modes d'exploitation TEU 1 26

4.13 PMU 2 (Alimentation TEU 1) 26

4.14 TEA 1 (PSTN) 27

4.15 TEI 1 (ISDN) 28

4.16 XKT 1 (Extension de lignes) 29

4.17 XBT 1 (Extension alarme incendie) 30

4.18 XRT 1 (Extension de relais) 32

4.19 TXX 1 (module de fixation) 33
4.20 Alimentation NT360-12/E 34
5 Software 35
5.1 Installation 35
5.2 Général 35
6 Mise en service 36
6.1 Commun 36
6.2 Mise en service ISDN/PSTN aux connections NGN 36
6.3 Mise en service transmissions radio (GSM, GPRS, UMTS) 37
7 Maintenance/Entretien 38
8 Données techniques 39
8.1 Module de base TLW 1+ 39
8.2 Modules de voie et d‘extension 39
8.3 Extras 40
8.4 Boîtier système 40
8.5 Alimentation 41
8.6 Approbations/normes 41
8.7 Copyright and License Information 42

1 Aperçue installation transfert d'alarme TAS-Link III

1.1 Introduction

Merci, que vous avez choisie l'installation transfert d'alarme TAS-Link III. TAS-Link III est basé sur le module TLW 1+. Grâce à la construction modulaire intelligente TAS-Link III installation transfert d'alarme (ÜE) peut être concipé/transformé pour chaque application individuellement.

Ainsi vous pouvez, par utilisation de nombreux modules de voie, compléter les voies différentes selon besoin de voies GPRS-, UMTS-, GSM, PSTN- ou ISDN. Aussi pour la voie IP il existe un propre modem DSL avec alimentation de secours.

En plus 3 modules d'extension sont à disposition, pour étendre les fonctionnalités selon vos besoins. Vous pouvez choisir entre module alarme incendie (XBT 1), pour connexion d'avertisseurs principales TF-/MDL ou directement à un central BMZ, module d'extension de (XKT 1), pour connexion de 8 entrées et 2 sorties ou un module relais (XRT 1), pour connexion de 8 sorties supplémentaires. Au total il est possible d'utiliser jusqu'a 15 modules supplémentaires par ÜE en combinaisons selon vos besoins.

1.2 Voies de transfert/modules/sortes/protocoles

Pour le moment TAS-Link III supporte les voies de transfert représentés dans le tableau suivant - sortes de transfert et protocoles de transfert.

Voie	NSL	Voix	SMS	E-Mail	NSL-protocoles de transfert	Modules de voie
IP	✓	✘	✘	✓[1]	VdS 2465-S2 (non-/crypté)	TLW 1+
GSM	✓[2]	✓	✓	✘	VdS2465	TEG 1/2
GPRS	✓	✘	✘	✓[1]	VdS2465-S2 (non-/crypté)	TEG 1/2 ou TEU 1
UMTS	✓	✘	✘	✓[1]	VdS2465-S2 (non-/crypté)	HC25/PH8-P / TEU1
PSTN	✓[3]	✓	✓[4]	✘	VdS 2465, Telim	TEA 1
ISDN	✓[3]	✓	✓[4]	✘	VdS 2465, Telim	TEI 1

1.3 Modules d'extension

1.3.1 00-25-9700000 module alarme incendie - XBT 1

- Connection directe d'un avertisseur principale (Diode- (MDL) ou avertisseur à fréquence (TF))
- Connection directe d'un central BMZ via a/b (indépendamment du fabricant)
- Contact de réponse (diverses fonctions supportés)
- Contact de dérangement
- 2x relais de commande à distance

1.3.2 00-25-9000000 module d'extension de lignes - XKT 1

- 8 Entrées
- 2 Sorties

1.3.3 00-25-9800000 module de relais - XRT 1

- 8 Sorties

[1] Pour le moment seulement possible non crypté (recommandé www.smart-mail.de ou www.ok.de - Actuel 04/2016)
[2] Service de données CSD est nécessaire. Faites attention à un tarif raisonnable, autrement des couts élevés sont possibles !
[3] Pas possible aux connections NGN (derrière routeur) !
[4] Un serveur est indispensable (recommandé "AnnyWay" www.sms-im-festnetz.de - Actuel 04/2016)

1.4 Module voies

Module voies	Voies de transfert	Art. No.
TEG 1 sans antenne	GSM/GPRS	00-25-0100000
TEG 2 sans antenne	GSM/GPRS	00-27-0100000
TEU 1 sans antenne	GPRS/UMTS	00-25-0060000
TEA 1	PSTN (analogue)	00-25-0030000
TEI 1	ISDN	00-25-0010000

1.5 Boîtier

L'installation transfert d'alarmes TAS-Link III est, comme décrit déjà au chapitre 1.1, du fait de sa construction modulaire utilisable très flexiblement. En conséquence les exigences au boîtier sont polyvalent, alimentation et accus.

1.5.1 Boîtier système

Tous les composants Hardware sont montés dans des boîtiers système. Selon équipement un boîtier plus petit ou plus grand est nécessaire. Les boîtiers standards sont le G4 et G4+. Y installés sont toujours le module de base TLW1+ incl. modules voie et extension ainsi que l'alimentation et accu (hors G2).

G2 G4 G4+ G6 G8

TAS Art.Nr.	Boîtier	LEDs	Dimensions (lxhxp)	Poids	RAL
00-12-5005000	G2	-	145 x 240 x 100mm	1,1kg	9016
00-16-0001100	G4	1	310 x 275 x 115mm	4kg	9016
00-16-000A400	G4+	4	310 x 275 x 135mm	5kg	9016
Sur demande	G6	4	480 x 460 x 110mm	8kg	9016
Sur demande	G8	4	500 x 610 x 208mm	15kg	9016

TAS Art.No	Accessoires boîtier système G4	G4	G4+	G6	G8
00-12-5999001	Protection de surface pour boîtier système G4	✓	✘	✘	✘
00-12-5999901	Détecteur d'arrachage pour boîtier système G4	✓	✘	✘	✘

1.5.2 Boîtier de substructure

Si un routeur DSL externe est utilisé, celui si doit être surmonté conforme à la norme. Pour cela les boîtiers système G4 et G4+ peuvent être agrandies d'un boîtier de substructure.

TAS Art.Nr.	Boîtier	Dimensions (lxhxp)	Poids	RAL
00-12-5993730	Boîtier substruct. G4	310 x 275 x 115mm	4kg	9016

1.6 Alimentations

Selon boîtier et application, des alimentations différentes sont utilisées.

TAS Art.Nr.	Alimentation	Nbr. accus	Capacité accu	Courant de sortie max.	Conforme à la norme	G4	G4+	G6	G8
17-50N1400005	C-Tec NT 360-12/E	1	≤12Ah	2A	EN 54-4, EN 50131-1	✓	✓	✓	✘
17-50N1400004	Telenot NT 7500	1	≤12Ah	0,65A	VdS-classe C	✓	✓	✓	✘
43-01-1001019	ABI 15011	2	≤2x 24Ah	2A	EN 50131-1	✘	✘	✘	✓

1.7 Accus

Selon boîtier et application, des accus différents sont utilisés.

TAS Art.Nr	Capacité	Dimensions (lxhxp)	Poids	G4	G4+	G6	G8
17-62-3122650	7,2Ah	65 x 93 x 150mm	2,2kg	✓	✓	✓	✓
17-62-3123120	12Ah	97 x 93 x 150mm	4kg	✘	✓	✘	✓
17-62-3123162	18Ah	75 x 165 x 180mm	6,4kg	✘	✘	✓	✓

2 Contenu de la livraison

2.1 TAS-Link III dans boîtier

Comme décrit dans le chapitre antérieur, le système ÜE TAS-Link III se compose de components divers, qui sont fournies en configurations différentes.

Par la suite est décrit le standard, à savoir TLW1+ et TEG 1 (ex. pour IP/GPRS) dans le boîtier système G4+ avec 4 LEDs dans le couvercle ainsi qu'une alimentation C-Tec NT 360-12/E et accu 7,2Ah.

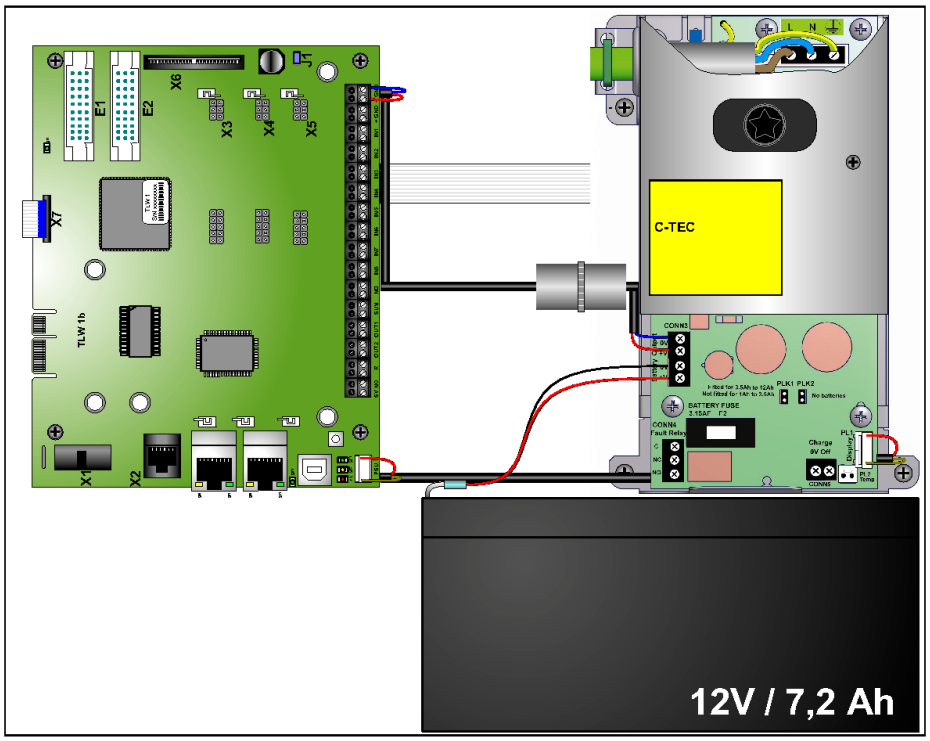

2.2 Extras

Attention!
Notez, selon type du TAS-Link le contenu de livraison des extras peut être différent ! Ce manuel décrit seulement le contenu de livraison standard.

Contenu de livraison standard :

- 1x TAS-Link III Kurzanleitung (allemand) 99-28-9990100, Manuel rapide (en autres langues) et manuel complet (en allemand) sur CD, ou bien comme Download sous **www.taslink.de**)
- 1x gabarit de perçage 08-50-6005015
- 1x CD (Software pour Download aussi sous **www.taslink.de**)
- 1x sachet joint standard 00-12-5004006 (Description du contenue plus bas !)
- 2x câble RJ45 3m (bleu pour IP / jaune pour ISDN)
- 1x accu (optional)

2.2.1 Contenu du sachet joint standard 00-12-5004006

Contenu	Description
8x 10kΩ résistance 5% / ¼ W	Résistances de terminaison 10kΩ pour lignes
3x chevilles S 8x40	Chevilles pour vis de fixation
2x vis 5x60	Vis de fixation pour boîtier (bas)
1x vis 5x50	Vis de fixation pour boîtier (haut)
6x serre-câbles 150mm	Dégagement de tension pour câbles
1x plaque signalétique	Indication du type, SN-Nr. etc.
1x autocollant adresse MAC	Autocollant de l‘adresse MAC de l‘équipement
1x fixation de câble 10mm	Fixation de câbles pour alimentation 230V
1x Jumper	Jumper pour C-Tec NT360-12/E (n’est pas utilisé)
1x boulon d’écartem.M3x45mm	Fixation pour accu
2x fixations de câble 5mm	Fixations de câbles pour mise à terre du grillage métallique/fil de mise à terre de câbles entrants au boîtier
2x vis à embase crantée M3x6	Vis pour fixations de câbles
1x sceau à coller 11mm	Sceau pour boîtier
1x rondelle dentée 4,3mm int.	Rondelle dentée pour vis M4x8
1x Ferrite	Ferrite pour alimentation 230V (seulement avec C-Tec nécessaire)
1x vis à tête bombé M4x8	Vis pour fixation câble 10mm
1x gabarit de perçage G4	Gabarit de perçage pour boîtier G4/+

3 Montage

3.1 Boîtier

Pour un montage sûr, fixez le boîtier respectif aux endroits prévus à l'aide des vis et chevilles fournies. Employez le gabarit de perçage livré (08-50-6005015), pour emplacer les forages aisément et correcte. **Montez les boîtiers seulement au sens prévu!**

3.1.1 G2

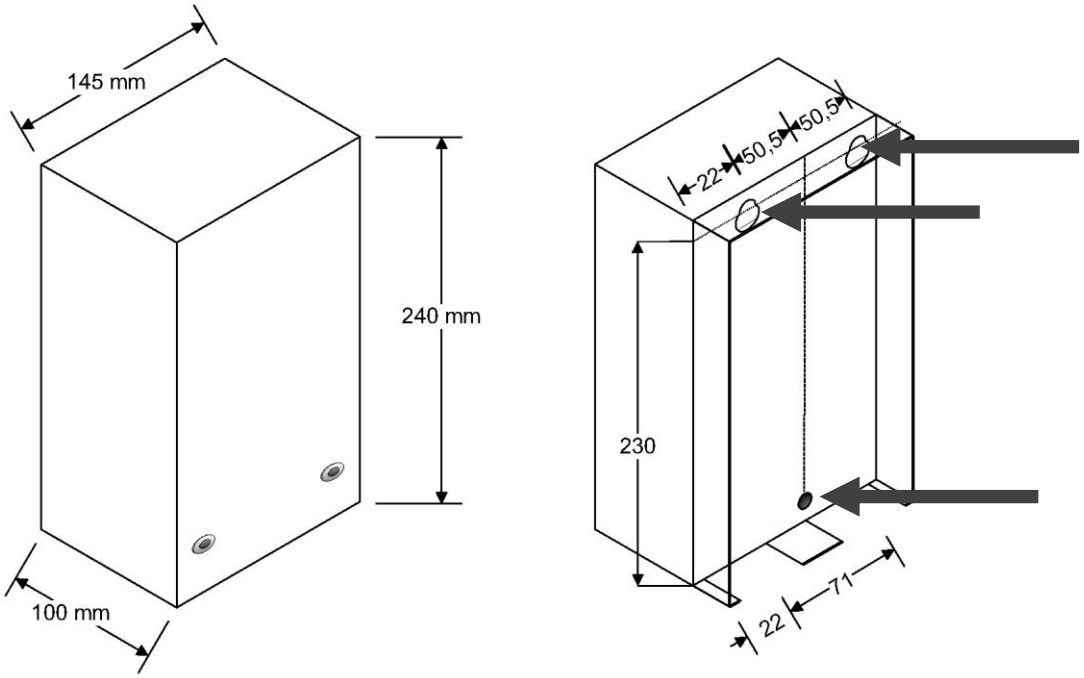

3.1.2 G4/G4+

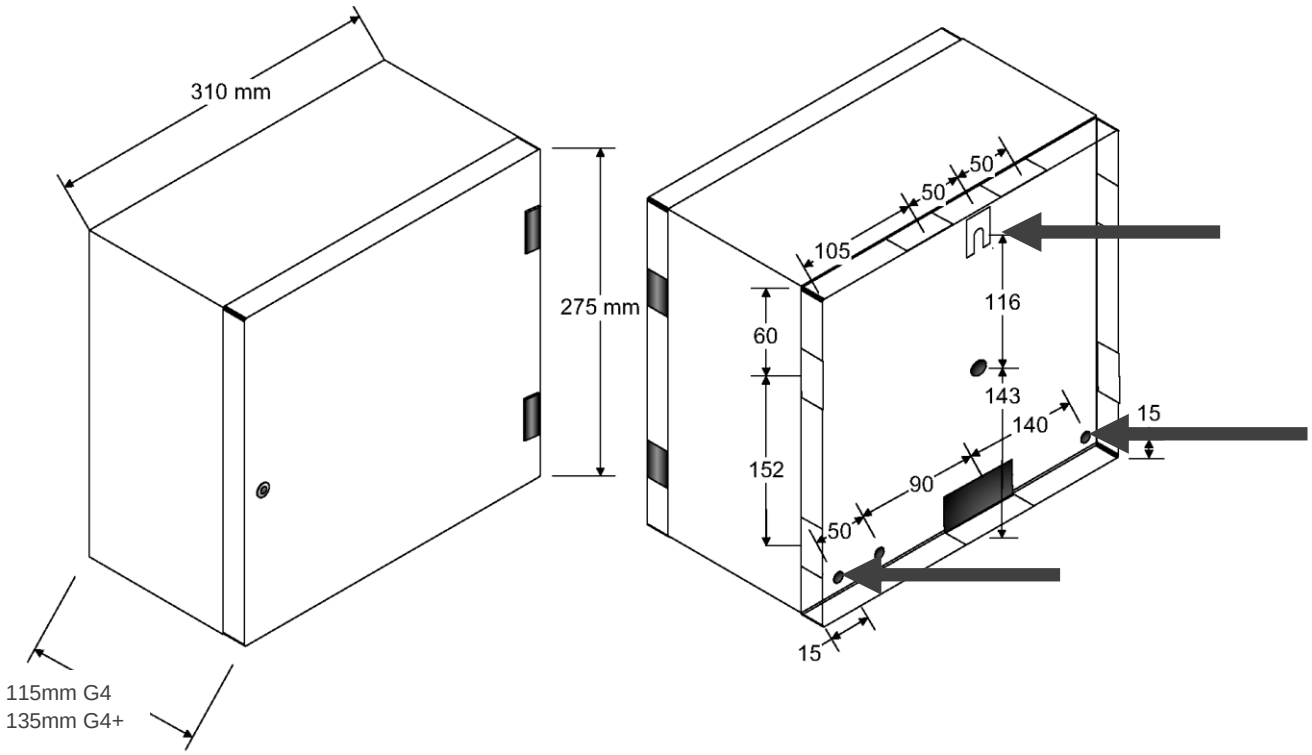

3.1.3 G6

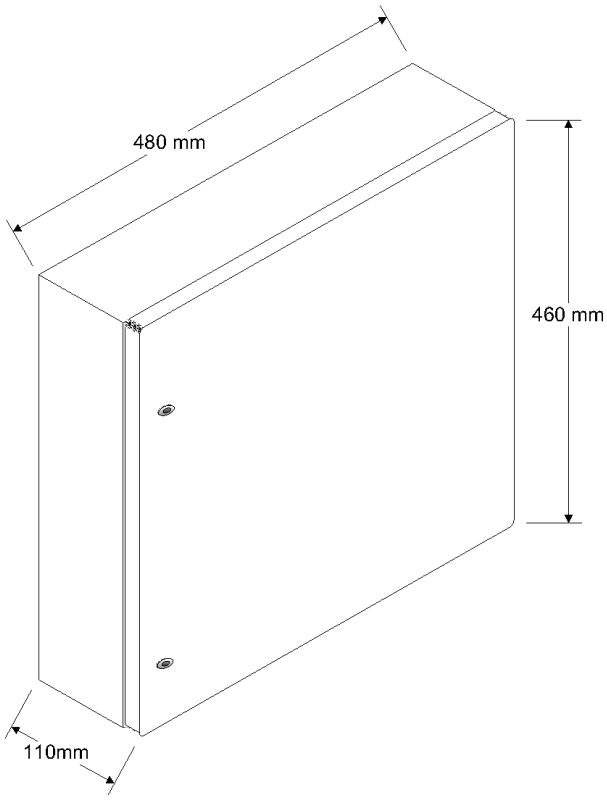
480 mm
460 mm
110mm

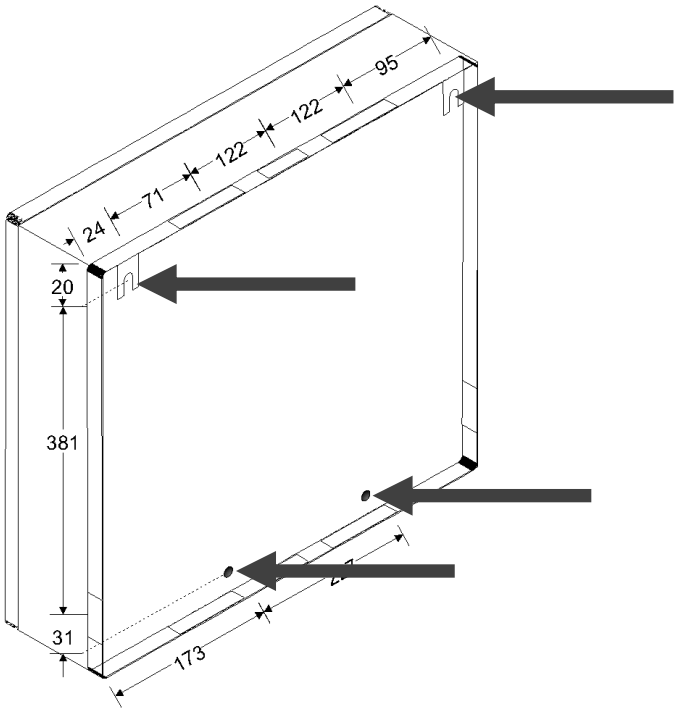
95
122
122
71
24
20
381
31
173

3.1.4 G8

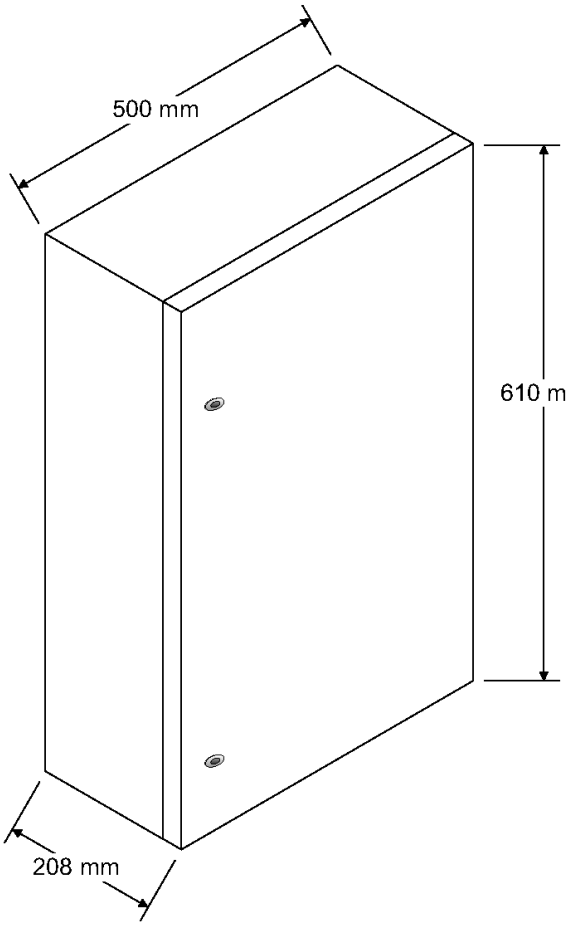
500 mm
610 mm
208 mm

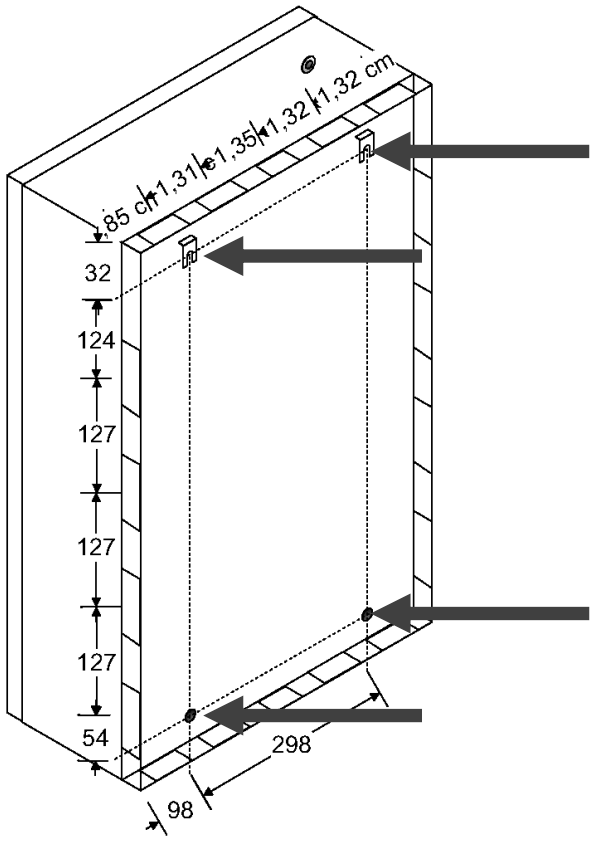
1,32 cm
1,32
1,35
1,31
32
124
127
127
127
54
298
98

3.2 Connection réseau 230V

3.2.1 Indications générales importantes

Lire attentivement les indications suivantes importantes, avant commencement des travaux de montage svp.:

- La connection au réseau doit se faire seulement par techniciens de montage autorisés, compétents et qualifiés en électrotechnique !
- Tous les travaux de montage doivent se faire sans tension de service ni tension accu !
- Déchargez vous d'électricité statique avant commencement des travaux de montage par touchage d'éléments en métal, pour éviter des dégats aux composants à semiconducteur par électricité statique (ESD) !
- Indispensable de connecter tous les alimentations réseau à l'arrivé avec raccordement à terre (PE) !
- Le câble d'alimentation 230V est à protéger aux bornes de raccordement par un dispositif de reprise de traction !
- Tous les câbles de signalisation arrivant au boîtier système doivent avoir une mise à terre via le boîtier !

3.2.2 Alimentation C-Tec NT 360-12/E

Câble d'installation

Pour une installation correcte de l'arrivé réseau 230 V AC, les câbles avec gaine type **NYM-J 3x1,5 ou 2,5** sont à utiliser.

Désignation câble	Conducteurs	Dimension en mm² Cu	Fusible en A
NYM-J	3	1,5	10
NYM-J	3	2,5	16

Observez svp. que les bouts dénudés sont fixés propre et sûre dans le bloc de connexion prévu ! Dénudez les bouts au mieux d'environ 8mm.

Ferrite

Le Ferrite livré est à insérer sur la zone dénudé du câble arrivant réseau.

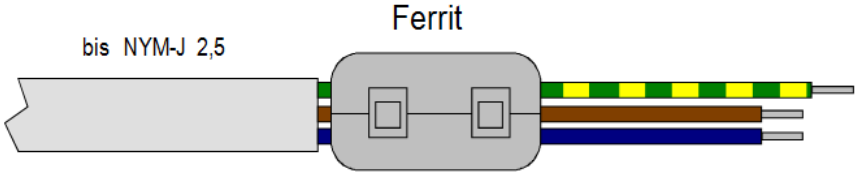

Fusibles équipement

Fusible	Caractéristique déclenchement	Courant nomin. en A	Capacité de coupage	Tension nomin. en V
réseau230V	T	1	H	250
accu 12V	F	3,15	H	250

3.3 Fixation de modules voie, DSL et extension

3.3.1 Module de voie

3.3.1.1 Tableau de compatibilité

Compatible avec	TEA 1 PSTN	TEI 1 ISDN	TEG 1/2 GSM	TEU 1 UMTS
E1	✓	✓	✗	✓
E2	✗	✗	✓	✓

Comme E1 et E2 sont désignés les deux slots blancs à 30 bornes sur TLW 1+.

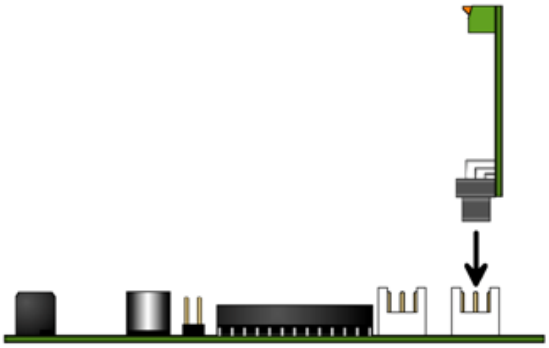

Enfichage TEA/TEI sur TWL (E1)

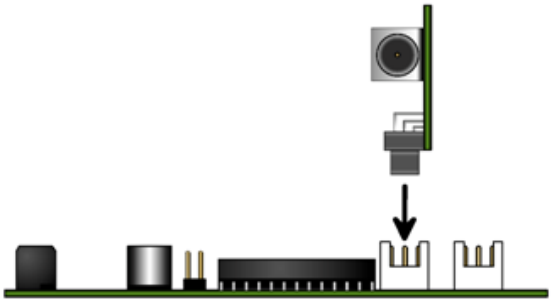

Enfichage TEG 1/2 sur TLW (E2)

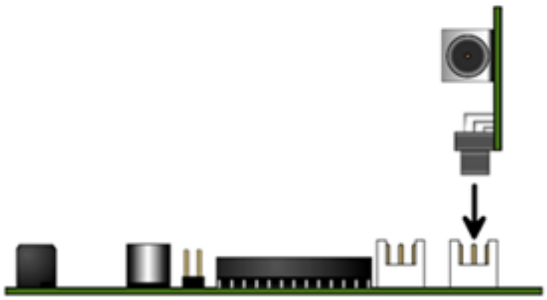

Enfichage TEU sur TWL (E1)

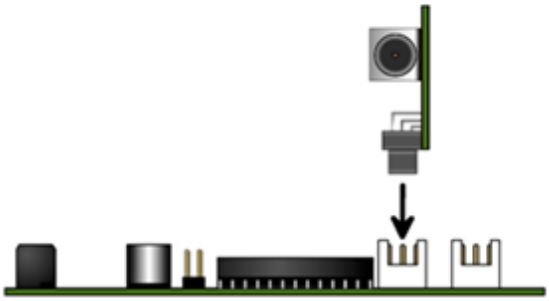

Enfichage TEU sur TLW (E2)

Tirez/enfichez et/ou changez l'adresse des modules de voie et/ou autres modules jamais sous tension !

3.3.2 Module DSL

Le module DSL, composé de DSL1 ainsi que XDS2, sont à fixer moyennant vis 3x M3x5 incl. rondelles dentées ainsi que 3x M3x5 boulons d'écartement incl. rondelles dentées à l'arrière côté de TLW1+.Ensuite l'alimentation de TLW1+ vers XDS2, ainsi la liaison X1 vers XDS2 et port LAN 0 vers DSL1sont à câbler.

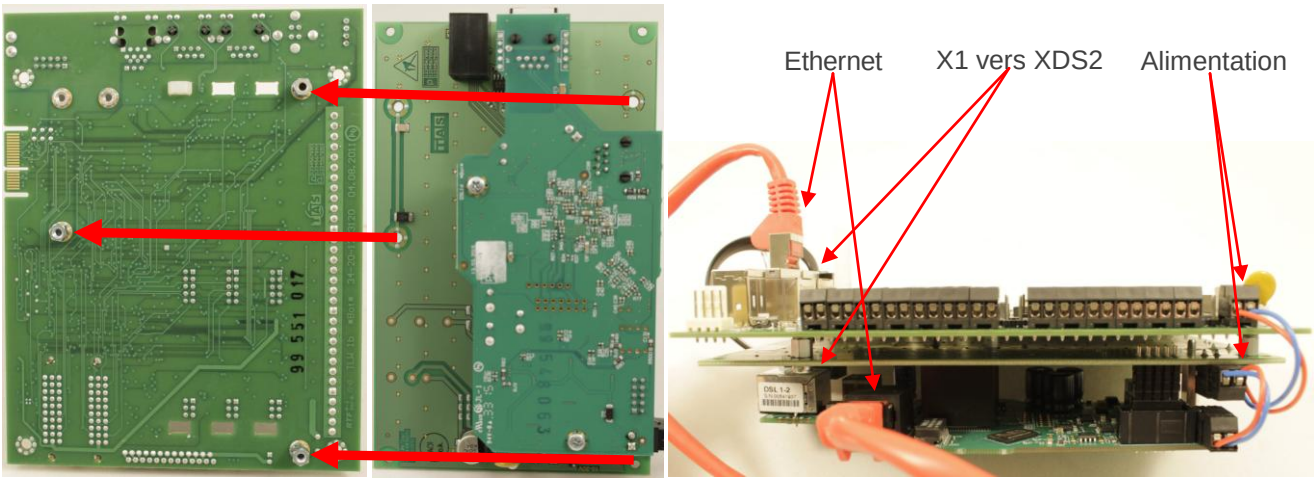

3.3.3 Modules d'extension

3.3.3.1 Fixation de XKT 1, XRT 1 et XBT 1 sur TLW 1+

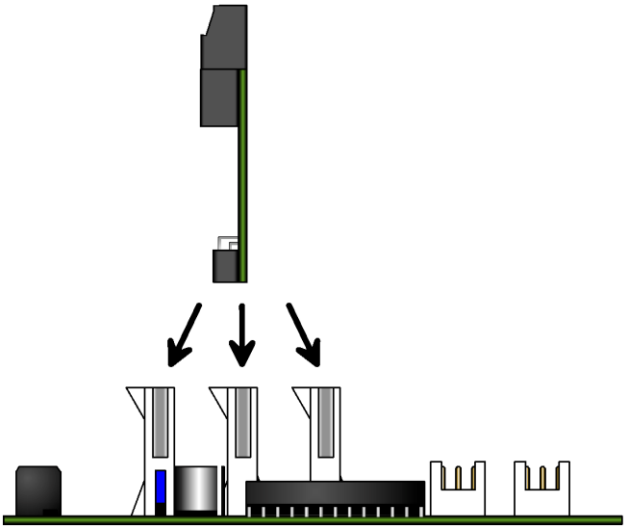

Tirez/enfichez et/ou changez l'adresse des modules de voie et/ou autres modules jamais sous tension !

4 Hardware

4.1 Aperçu module TLW 1+

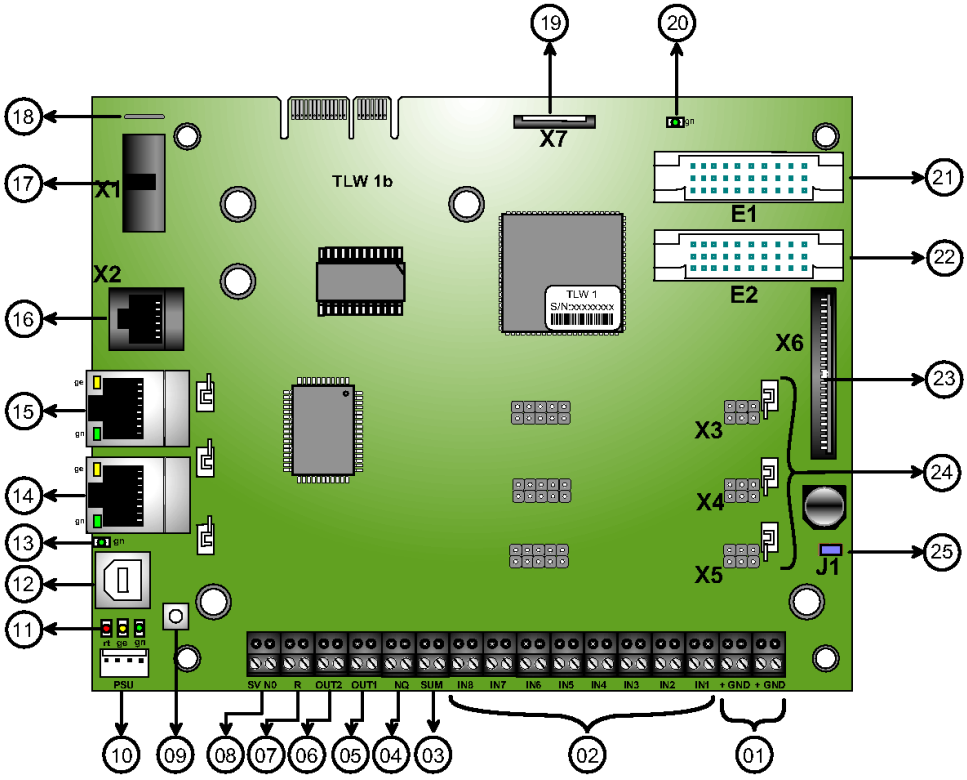

Numéro	Désignation	Fonction
01	+	Alimentation 10-30V (au cas de 12V: 80mA pour TLW 1 / 45mA pour TLW 1-1)
01	GND	0V
02	IN1-8	Entrées/Lignes
03	SUM	Port dérangement total – contact à ouverture (max. 30V/100mA)
04	NQ	Acquittement-négative – contact à ouverture (max. 30V/100mA)
05	OUT1	Sortie commutée 1 – contact de fermeture (max. 30V/100mA)
06	OUT2	Sortie commutée 2 – contact de fermeture (max. 30V/100mA)
07	R	Sans fonction
08	SV NO	Surveillance de tension pour NT 7500, ABI/Esser & NT360-12/E
09	-	Bouton remise à zéro (Reset)
10	PSU	Surveillance de tension seulement NT360-12/E
11	-	LEDs de statut pour unité de transfert d'alarme (voir statut LEDs)
12	-	Prise de service pour paramétrage (USB 2.0)
13	-	LED de statut pour prise de service
14	-	Prise réseau local LAN 1
15	-	Prise réseau local LAN 0
16	X2	Interface V.24 (i.V.m. XVT3) pour composants GMA/ FzS
17	X1	Interface V.24 pour modules d'extension externes GMA/FzS
18	-	Patte de mise à terre
19	X7	Connection câble plat pour module externe LED (TTA/LMT)
20	-	LED de statut pour modules voie (UMTS)
21	E1	Slot pour module de voie TEI 1 (ISDN), TEA 1 (PSTN) ou TEU (GPRS/UMTS)
22	E2	Slot pour module de voie TEG 1 (GSM/GPRS) ou TEU (GPRS/UMTS)
23	X6	Interface I²C pour ABI-GMA
24	X3-X5	Interface UART pour modules d'extension (XKT/XBT/XRT)
25	J1	Option si alimentation via I²C (enfiché) ou externe (vide)

4.2 Dimensions

4.2.1 TLW 1+

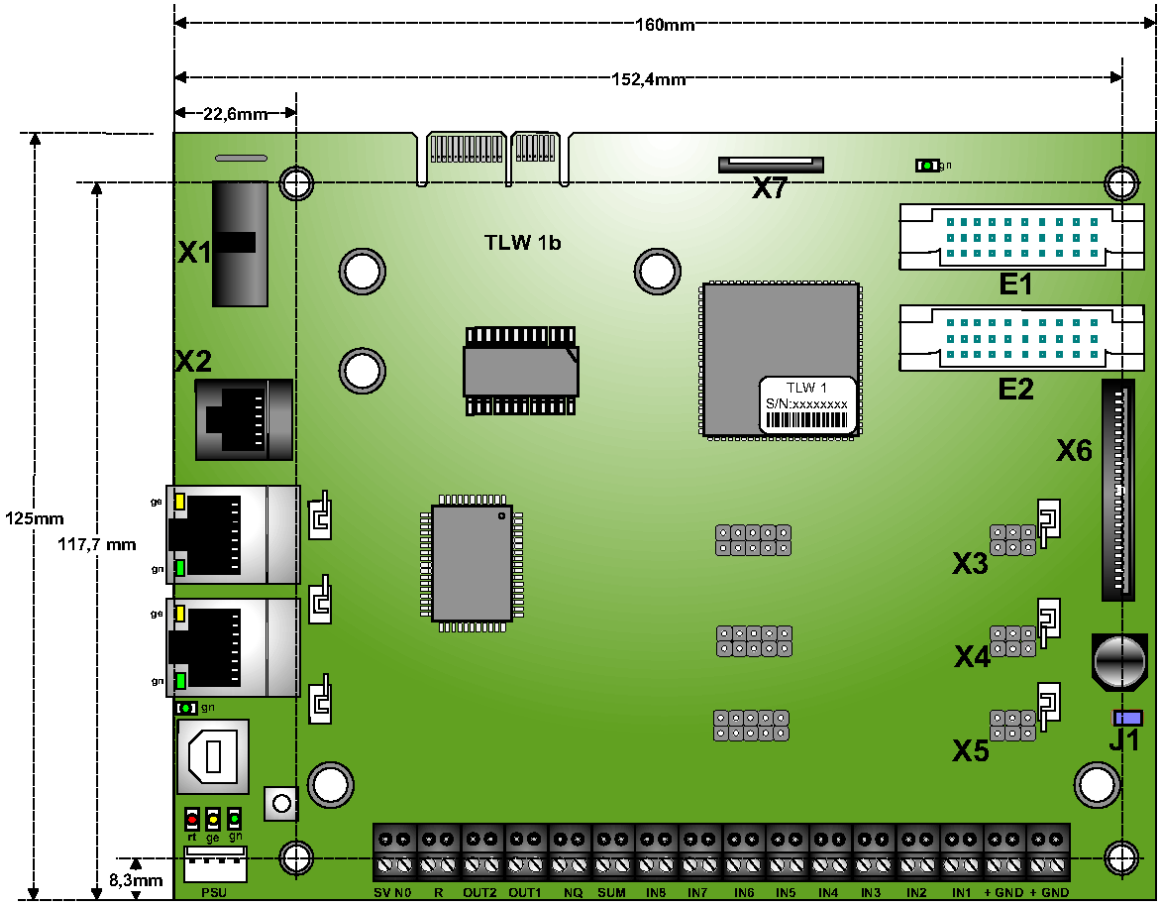

4.2.2 Modules de voie et modules d‘extension

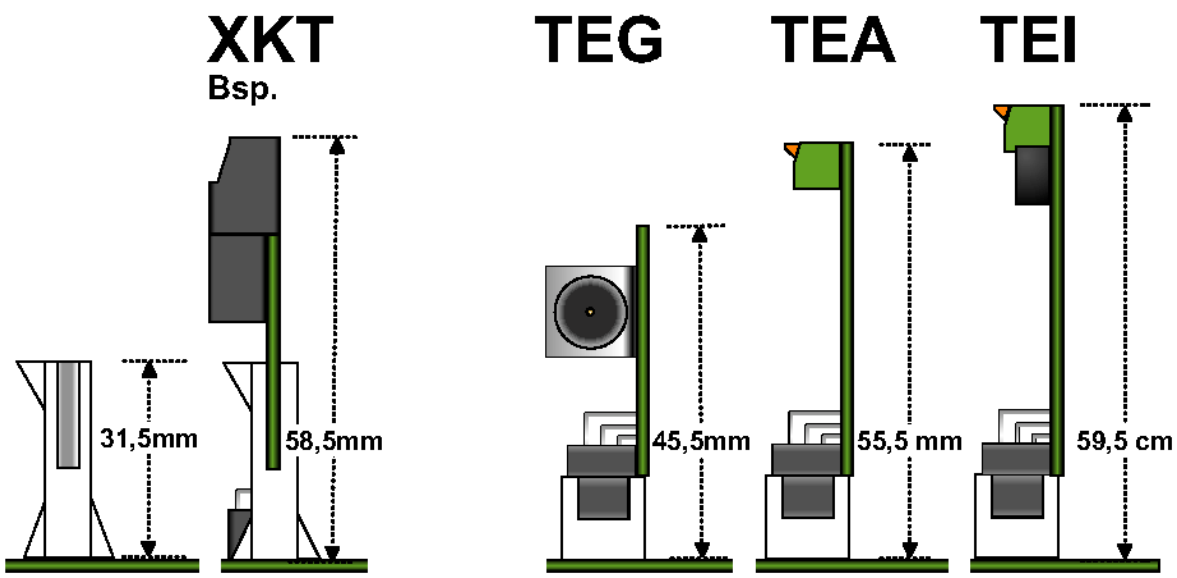

4.3 Statut LEDs TLW 1+ (module de base)

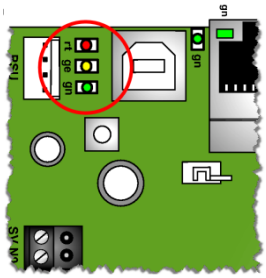

4.3.1 Statut TLW

Les LEDs statut de la TLW signales diverses statuts, commencé par l'indication de dérangements jusqu'aux messages actifs ou en train d'être envoyés.

LED	Éteint	En continue	Clignote lentem.	Clignote vite	Pulsatoire
Vert	défectueux/ sans courant	En service	Maintenance	Transfert	Connection à distance
Jaune	Pas de dérangement	Dérangement alimentation	Dérangement équ.de transmiss./ sabotage	-	Erreur de configuration
Rouge	Pas de message	Message actif	Connection établie	Alarme émis	-

4.3.2 Statut USB

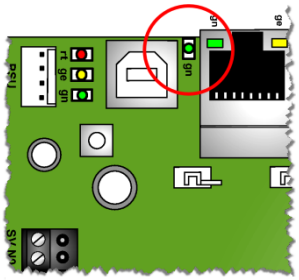

Coul.	Rythme de clignotement	Signification
Vert	éteint	défectueux/sans courant
	en continue	Connection vers PC actif

4.3.3 Statut LAN

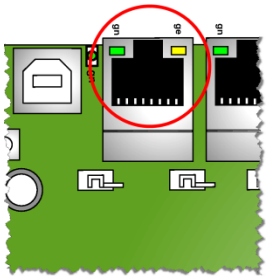

Coul.	Rythme de clignotement	Signification
Vert	éteint	défectueux/sans courant/désactif
	en continue	Link Up
	Clignotant	transfert de données
Jaune	éteint	défectueux/sans courant/désactif
	en continue	mode 100 MBit/s
	Clignotant	-

Coul.	Rythme de clignotement	Signification
Vert	éteint	défectueux/sans courant/désactif
	en continue	Connection avec module voie (UMTS)

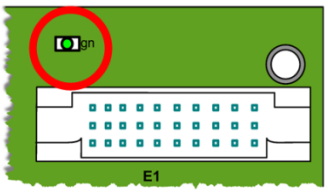

4.4 Entrées module de base

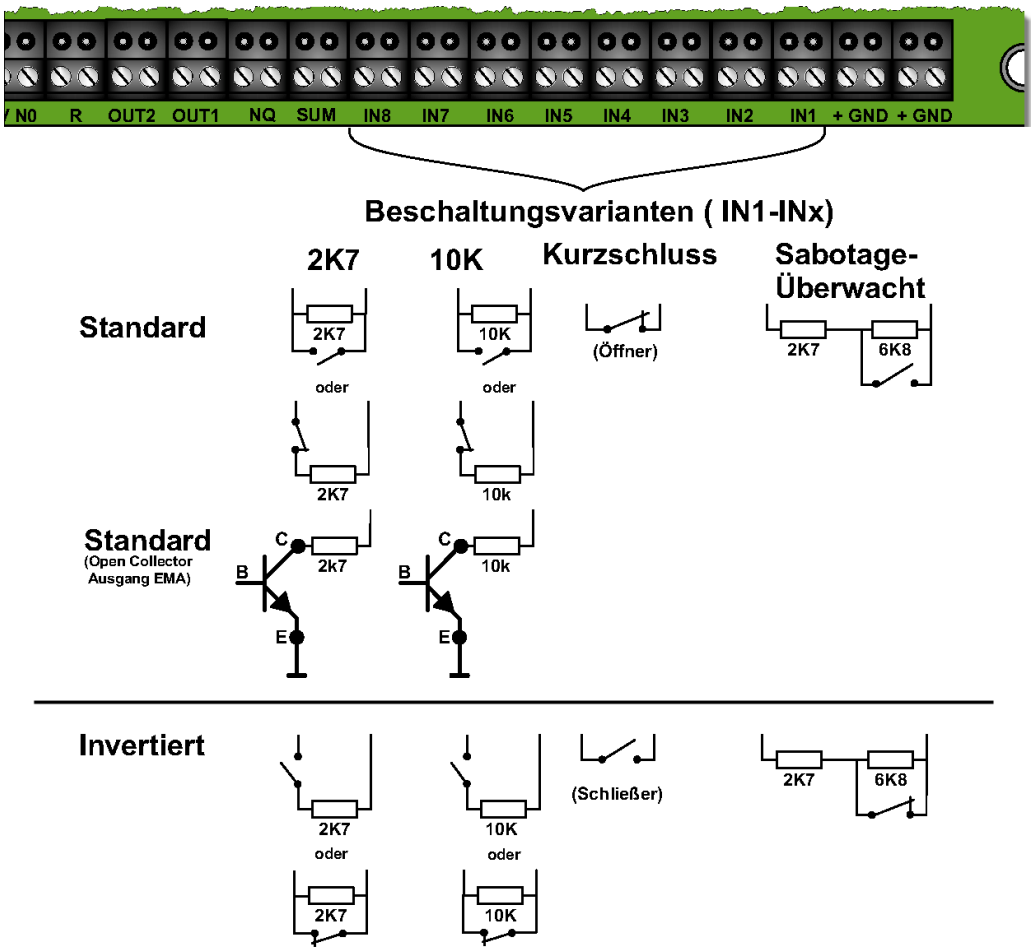

Beschaltungsvarianten = variantes de connection *Invertiert = inversé*
Court circuit ligne (contact à ouverture) (Kurzschluss) (inversé = contact de fermeture)
Ici par ouverture de la ligne court-circuit, est émis un message.

10kΩ /2k7Ω
Le message est émis à cause d'une variation de résistance +/- 40% . Pour cela une résistance de 10kΩ/2k7Ω doit être connecté au détecteur.

Surveillé sabotage (Sabotageüberwacht)

État repos	10 kΩ +/-40%;
État déclenché	2k7 Ω +/-40%;
État sabotage	tous les valeurs des résistances sont hors des limites définies.

Information !
Tous les câbles arrivant au boîtier système doivent être mis à terre.

4.5 Sorties commutées module de base

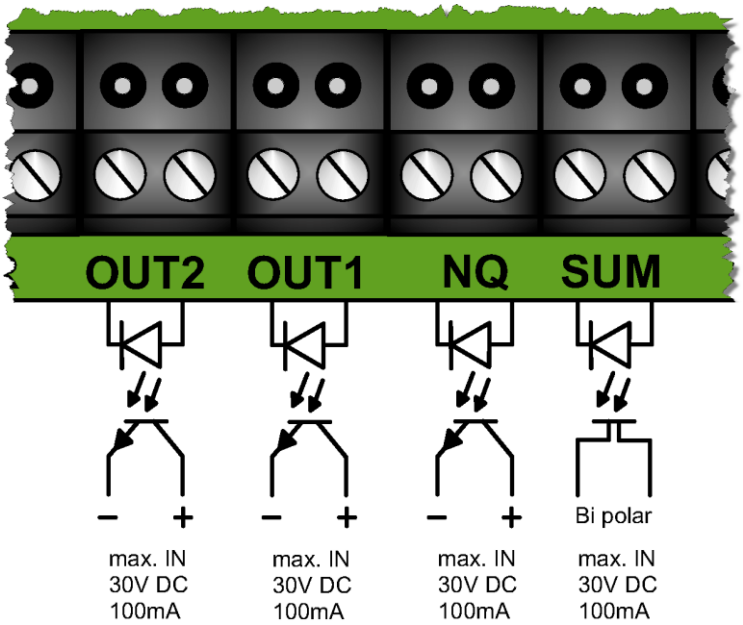

4.5.1 OUT1/2

Ces sorties commutées servent à commuter un signal p.ex. comme signal à distance ou fonction de commutation avec déclenchement de ligne. Les sorties sont effectuées avec des optocoupleurs exempt de potentiel. Il faut faire attention à la polarité !

4.5.2 SUM

La sortie ‘somme des dérangements’ est effectuée avec des optocoupleurs bidirectionelles exempt de potentiel. Au repos elle est fermée. Au déclenchement p.ex. un dérangement de tension, dérangement voie etc. (configurable) elle est ouverte.

4.5.3 NQ

4.5.3.1.1 Negatif

Cette sortie est fermée en état de repos (≤ 1kΩ). Si un message ne peut pas être transféré pendant une durée de 240 secondes, la sortie est ouverte pour ≥ 1 seconde (≥ 500kΩ). La sortie acquitement est effectuée avec des optocoupleurs exempt de potentiel.

4.5.3.1.2 Positif

Cette sortie est fermée en état de repos. La sortie „acquitement négatif“ peut constituer par configuration la fonction „acquitement positif“. Au transfert d’un message la sortie est ouverte pour env. 1 seconde.

Attention !
Ne chargez pas les optorelais avec plus que 100mA au cas de 30V

4.6 TTA 1 (4 LED)

TTA 1 est un module d'indication, qui montre le statut actuel de TAS-Link III externe au front du boîtier. A activer séparément dans la configuration.

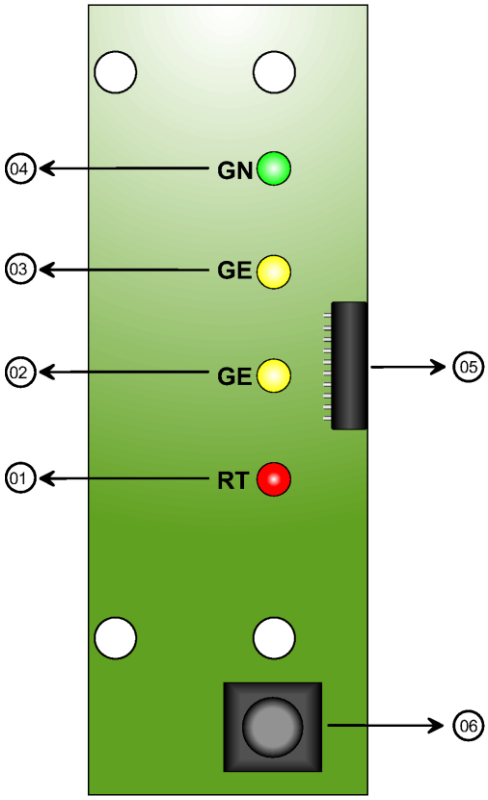

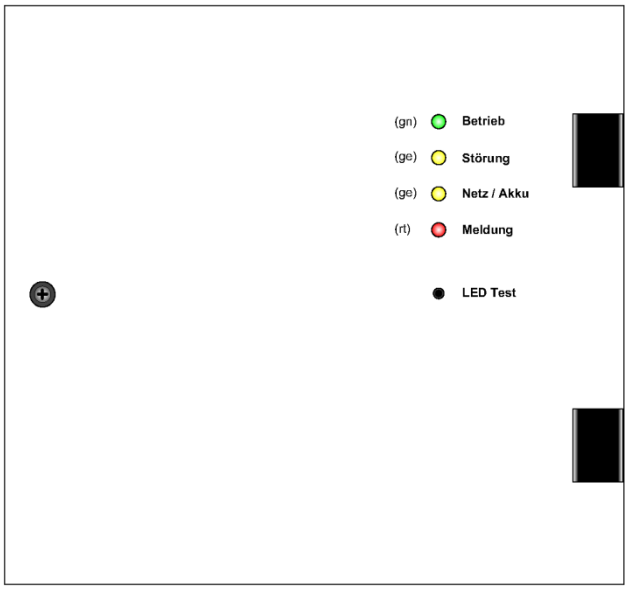

Aperçue couvercle du boîtier G4+

Numéro	Fonction
01	LED statut rouge
02	LED statut jaune 2
03	LED statut jaune 1
04	LED statut vert
05	Câble plat pour activation TTA 1
06	Bouton poussoir pour test LED

4.6.1 LEDs statut

LED	Éteint	En continue	Clignotant
vert	équipement/LED defectueux , hors service	en service/état repos	Maintenance[1]
jaune 1	pas de dérangement		dérangement voie/système/transf./ modul extens./sabotage
jaune 2	pas de dérangement	dérangement réseau*	dérangement accu
rouge	pas de messages dans la file d'attente	message actif/ alarme silencieux *	message acquité

[1] Messages ont priorité

4.7 DSL 1 (modem DSL)

Le module DSL 1 est un modem DSL qui supporte les bandes de fréquences Annexe B ainsi que J et qui fait de TAS-Link III par conséquence un routeur DSL valable.

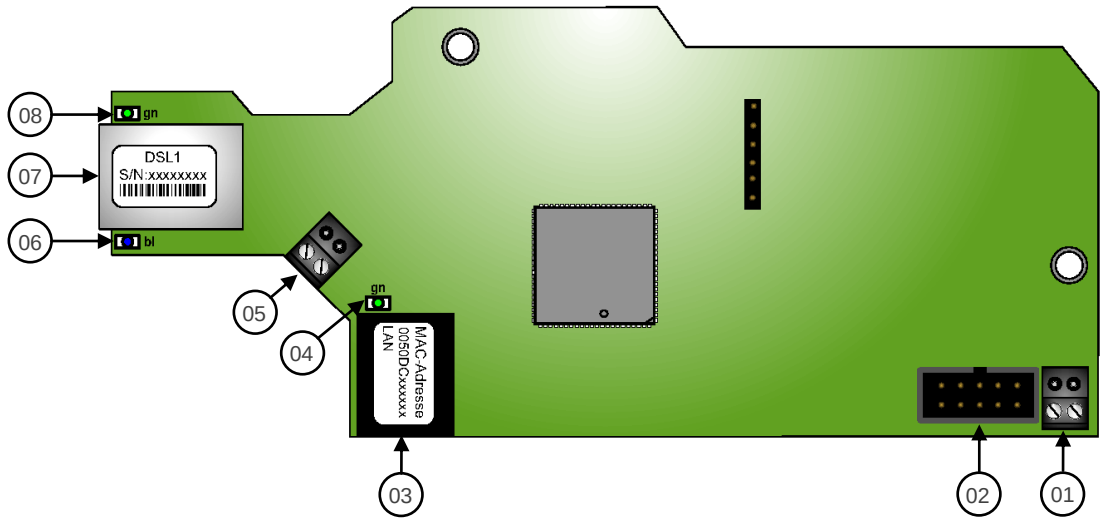

Numéro	Fonction
01	Alimentation (**10 à 14 V DC!!!**)
02	Connection Bus S1 vers XDS 2
03	Prise ETH pour connection vers TLW 1
04	LED ETH (Link actif sur prise ETH)
05	Bornier a/b pour signal DSL au lieu de prise ETH
06	LED statut bleue (online)
07	Prise ETH pour entrée signal DSL au lieu de bornier
08	LED statut vert (training DSL)

Attention !

Respectez que le modem DSL1 fonctionne seulement avec une tension entre **10** et **14** V DC !

4.8 XDS 2 (module de fixation DSL1)

XDS 2 est un module de fixation pour le modem DSL 1. Il existe en deux versions, avec ou sans convertisseur de tension. TAS-Link avec alimentation (12V), la variante sans convertisseur de tension est utilisé, livrée sans alimentation, variante avec convertisseur de tension. Faites attention que le module DSL1 fonctionne seulement entre 10 et 14V DC !

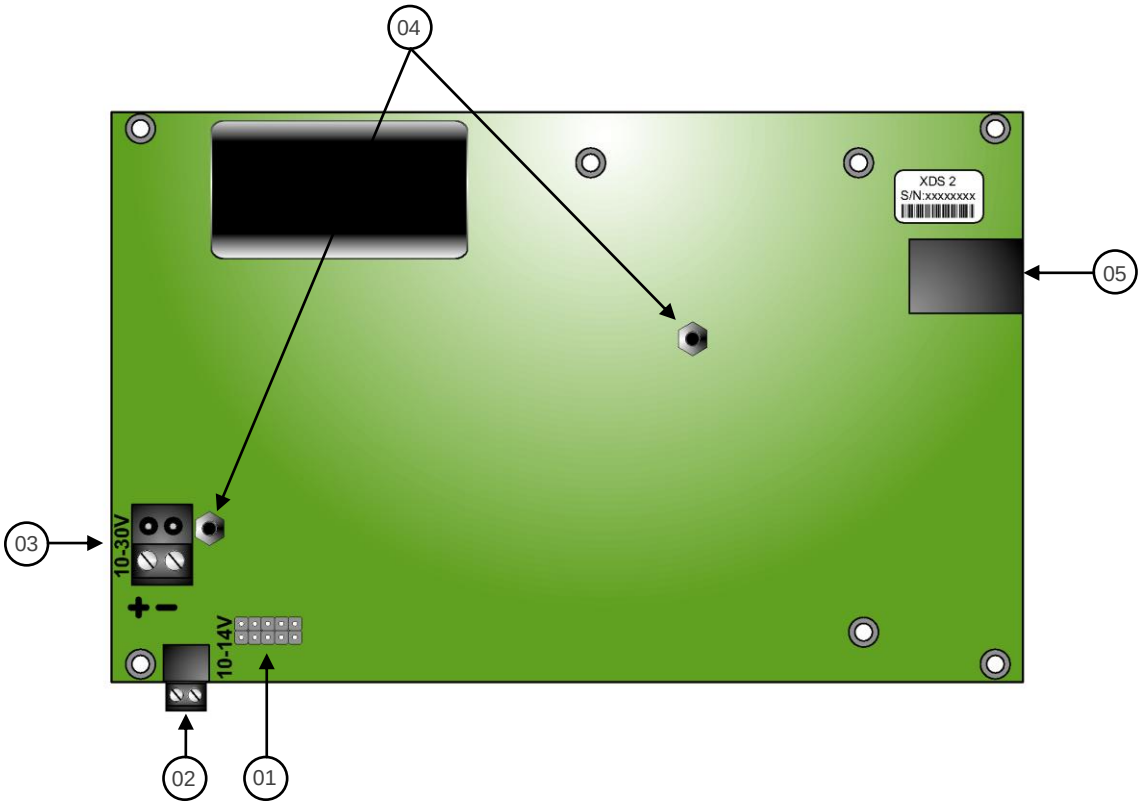

Numéro	Fonction
01	Connection BUS vers DSL 1
02	Alimentation vers DSL 1 (10-14V DC!!!)
03	Alimentation vers TLW 1 (10-30V DC)
04	Bouleaux de fixation M3 pour DSL 1
05	Prise RJ12 pour connection BUS vers TLW 1 (X2)

4.8.1 Arrêt automatique modem

Le modem peut être arrêté automatique par fonction "PowerDown", avec coupure de tension 230V . De plus il est réactivé automatique, dès présence d'un message alarme. Les configurations respectives sont à faire sous "Port"→ "(0) TLW".

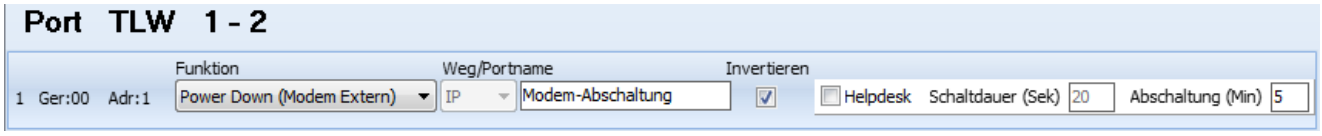

Activez sous "Fonction" la fonction "Power Down". Après inscrivez un nom pour (OUT 1). Finalement inversez le Port et definez via point "Coupure(min)", la durée de la coupure 230V jusqu'à une réaction par l'arrêt automatique du modem. Pas nécessaire de câbler le Port !

4.9 TEG 1 (GSM/GPRS)

Le module TEG 1 agrandi TAS-Link III au choix d'une voie GSM ou GPRS

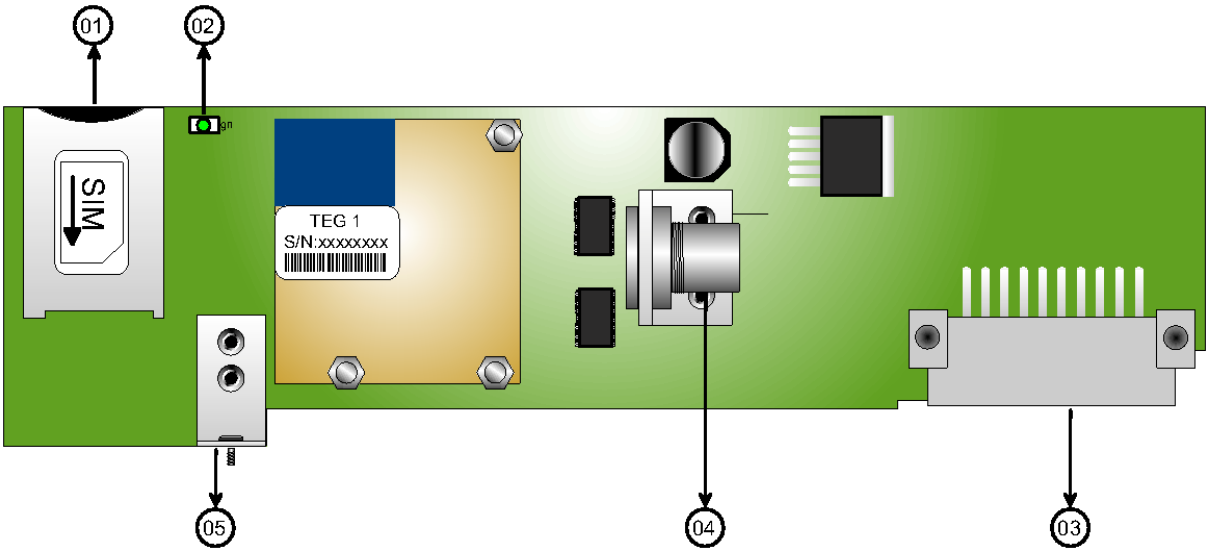

Numéro	Fonction
01	Slot pour carte SIM pour enficher carte SIM (pas de Micro-SIM!!!)
02	LED statut du modem GSM
03	Connection pour enfichage sur TLW 1 (Slot E2)
04	Racordement antenne (prise FME)
05	Dispositif de fixation

4.9.1 LED statut TEG 1

Couleur	Rythme de clignotement	Signification
Vert	éteint	dérangé/sans courant/désactif
	allumé	Connecté CSD/m-to-m/Voice etc.
	0,6s allumé/éteint	Pas de SIM/PIN, recherche réseau, login
	75ms allumé / 3s éteint	mode Idle/réservé/sans connection
	75ms allumé/éteint/allumé 3s éteint	GSM/GPRS actif
	0,5s allumé pour la durée du transfert	Transfert de données

Considérez, pour une connection vers un serveur central (NSL), le support du protocole CSD-données resp. machine to machine est indispensable! La disponibilité de ce protocole pour votre contrat, vous est communiqué par votre Provider.

Considérez, que le niveau de réception (Helpdesk) n'est pas primordial pour usage réel de la voie. La fonctionalité du réseau radio appartient totalement au Provider ! **Demandes de côuts etc. à adresser à votre Provider !**

4.10 TEG 2 (GSM/GPRS)

Le module TEG 2 élargie TAS-Link III au choix par une voie GSM ou GPRS et remplace TEG 1.

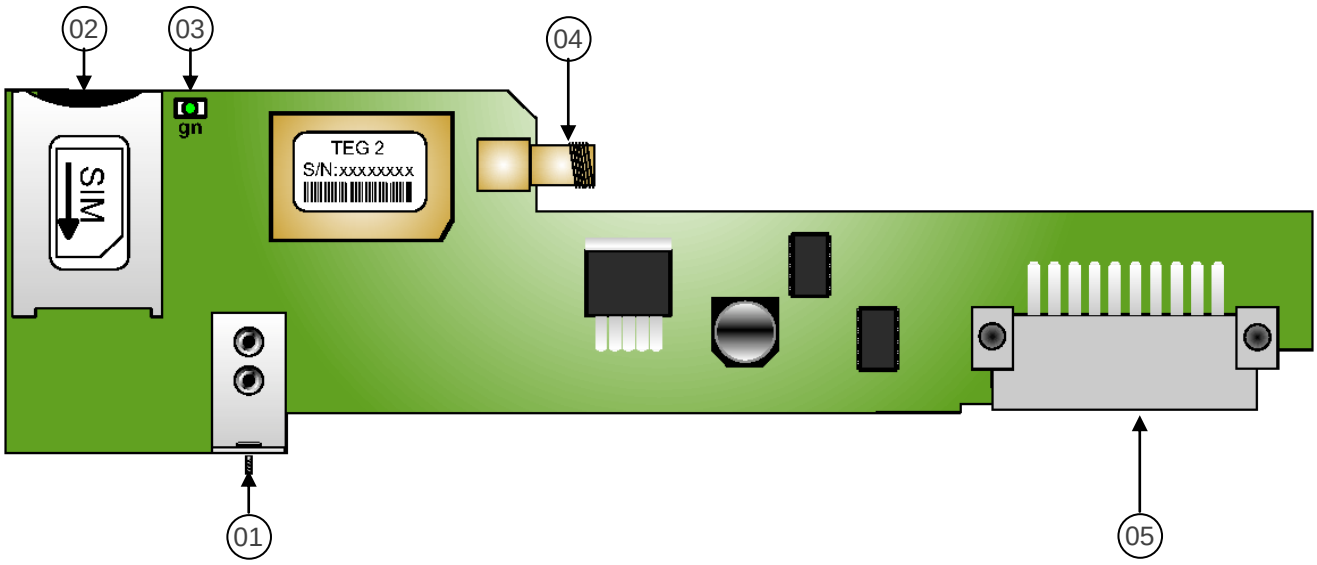

Numéro	Fonction
01	Dispositif de fixation
02	Slot pour carte SIM pour enficher carte SIM (Micro/Mini-SIM seulement avec adapteur!!!)
03	LED statut GSM/GPRS
04	Raccordement antenne (prise SMA)
05	Connecteur pour enficher sur TLW 1 (Slot E2)

Considérez, pour une connection vers un serveur central (NSL), le support du protocole CSD-données resp. machine to machine est indispensable! La disponibilité de ce protocole pour votre contrat, vous est communiqué par votre Provider.

Considérez, que le niveau de réception (Helpdesk) n'est pas primordial pour usage réel de la voie. La fonctionalité du réseau radio appartient totalement au Provider ! **Demandes de côuts etc. à adresser à votre Provider !**

4.11 TEU 1 routeur UMTS (GPRS/UMTS)

Le module TEU 1 fonctionne comme un routeur UMTS et élargie TAS-Link III via voie IP selon besoin, d'une voie GPRS ou UMTS. TEU 1 est utilisable de plus à coté de TEG 1 et permet par conséquence l'utilisation d'un équipement radio double.

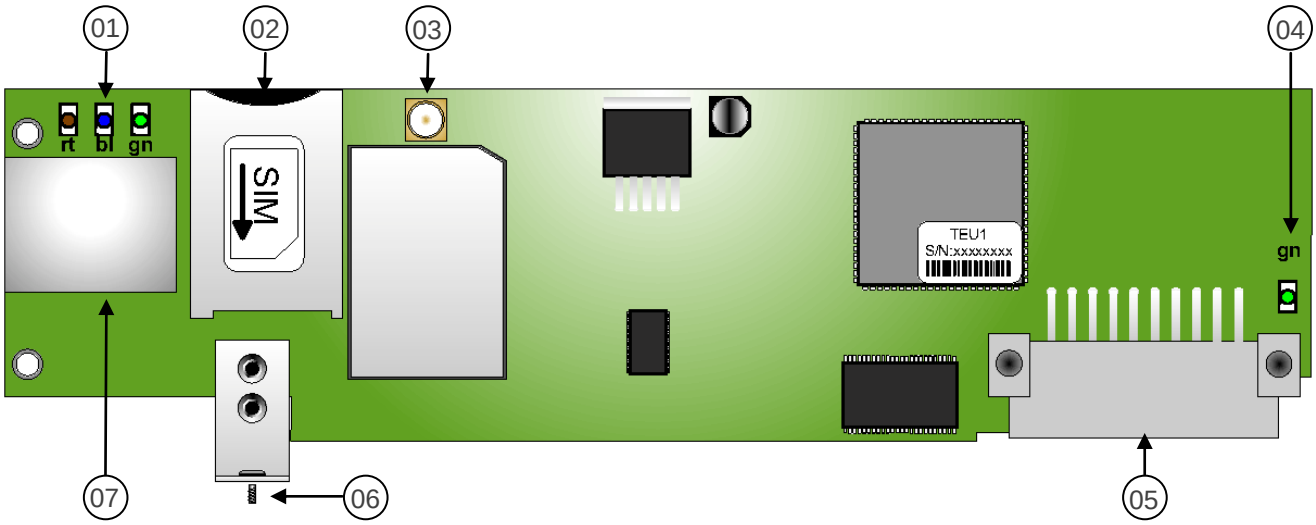

Numéro	Fonction
01	LEDs statut du modem GPRS/UMTS
02	Sot pour carte SIM pour enficher carte SIM (Micro/Mini-SIM seulement avec adapteur!!!)
03	Raccordement antenne (prise SMA)
04	LED USB
05	Connecteur pour enficher sur TLW 1 (Slot E1 ou E2)
06	Dispositif de fixation
07	Prise Ethernet (pour connection sur TLW 1)

4.11.1 Statut LED TEU 1

Couleur	alumé	clignotant	éteint
Rouge	TEU n'as pas encore de configuration de TLW	PIN erroné, pas de SIM etc.	fonction normale
Vert	Connection PPP établie	Connection PPP en cours d'être établie	Pas de connection PPP
Bleue	connection accepté	Recherche réseau	-

Attention ! TEU 1 doit être connecté pour mise en service obligatoirement via câble Ethernet usuel avec module de base TLW 1 ! Comme type équipement „*IP*" est à choisir !

Considérez, que le niveau de réception (Helpdesk) n'est pas primordial pour usage réel de la voie. La fonctionalité du réseau radio appartient totalement au Provider ! **Demandes de côuts etc. à adresser à votre Provider !**

4.12 Modes d‘exploitation TEU 1

Le routeur TEU 1 pour GPRS/UMTS soutient deux modes d‘exploitation

1. Comme module voie

Si on utilise TEU 1 comme module voie , on peut l’enficher ou bien dans E1 que dans E2. La prise LAN de TEU 1 doit être connecté moyennant câble LAN avec la prise externe de TLW 1 et type d’équipement avec voie „IP“ doit être choisie.

2. Comme variante distante

Si on utilise TEU 1 comme routeur UMTS distant, TEU 1 est connecté avec PMU 2. L’alimentation s’effectue de la PMU 2 moyennant PoE (Power over Ethernet) ou alternativement d’une alimentation directe 10V – 30V DC.

De plus TEU 1 doit être connecté moyennant câble LAN avec module de base TLW 1. Alternativement TEU 1 peut être intégré dans un réseau existant et par conséquence ainsi connecté avec le module de base TLW 1.

4.13 PMU 2 (Alimentation TEU 1)

PMU 2 fourni l’alimentation pour TEU 1, si celle ci est utilisé comme variante distante. L’alimentation peut être réalisé via Power over Ethernet (PoE) ou une alimentation externe.

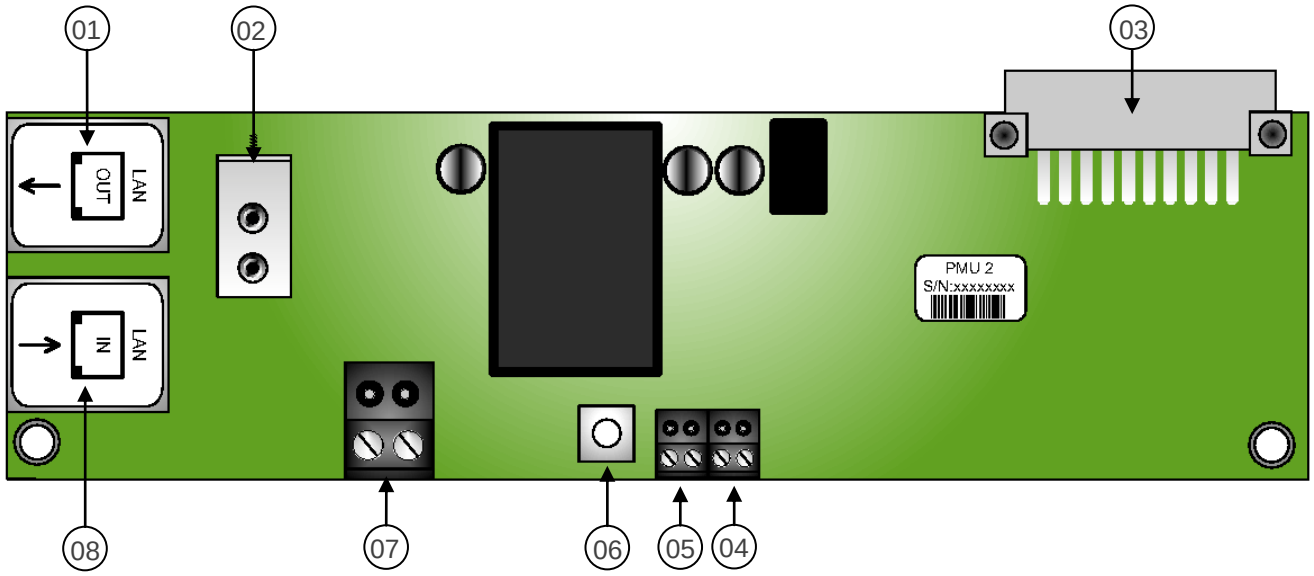

Numéro	Fonction
01	Prise LAN OUT (vers TEU 1)
02	Dispositif de fixation
03	Connecteur pour enficher sur TEU 1
04	Contact couvercle
05	Connecteur Reset
06	Bouton Reset
07	Alimentation 10-30V DC au lieu de PoE
08	Prise LAN IN (PoE et LAN)

4.14 TEA 1 (PSTN)

Le module TEA 1 élargie TAS-Link III de la voie analogique (PSTN).

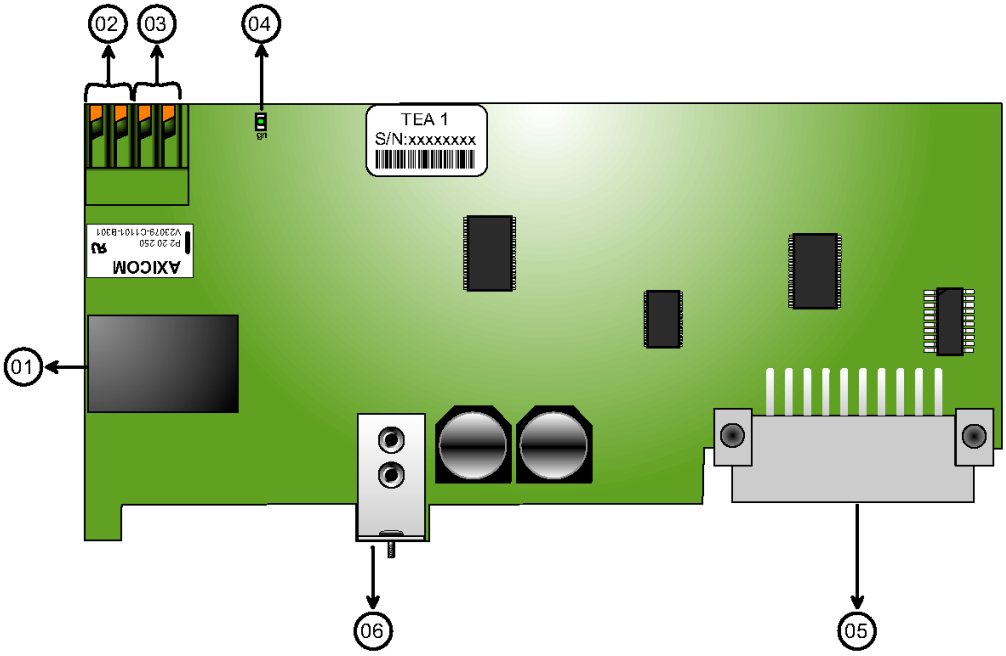

Numéro	Fonction
01	Prise PSTN Entrée/Sortie
02	Sortie PSTN (Interne)
03	Entrée PSTN (réseau public)
04	LED statut vert
05	Connection pour enficher sur TLW 1 (Slot E1)
06	Dispositif de fixation

4.14.1 Statut LEDs TEA 1

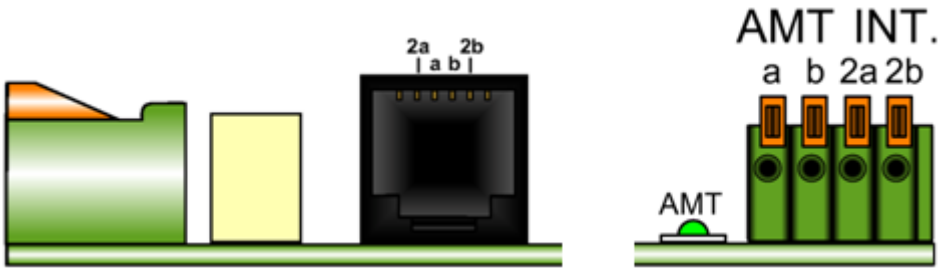

AMT = réseau public INT = équipement interne

LED	éteint	en continue
réseau public	Sans courant/ dérangé/ désactivé/ a/b inversés	Ligne réseau présente

4.15 TEI 1 (ISDN)

Le module TEI 1 élargie TAS-Link III de la voie ISDN.

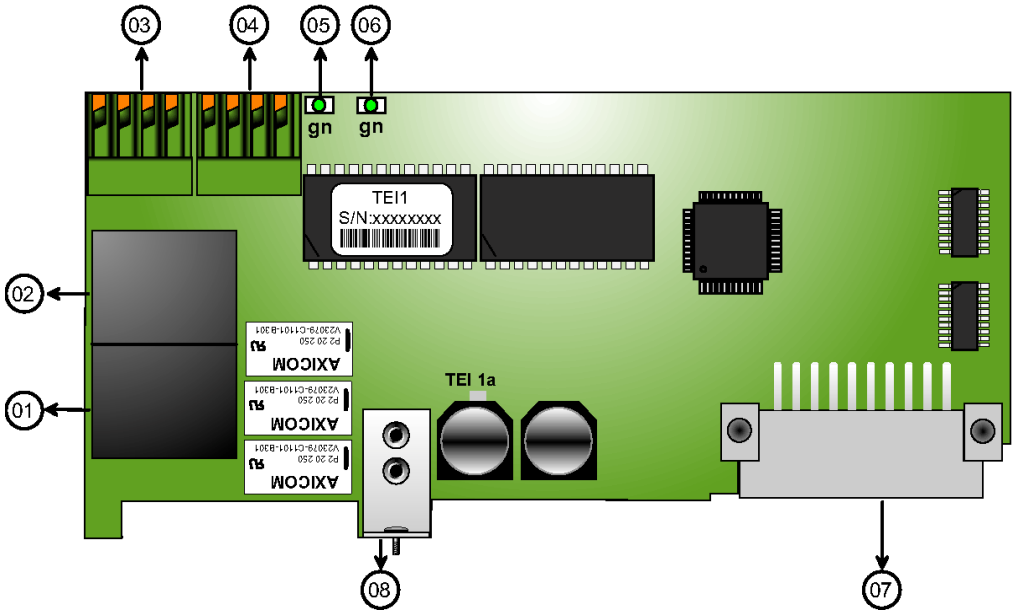

Numéro	Fonction
01	Prise ISDN sortie (interne p.ex. centrale tél.)
02	Prise ISDN entrée (réseau public)
03	Sortie ISDN (interne p.ex. centrale tél)
04	Entrée ISDN (réseau public)
05	LED statut ISDN - interne
06	LED statut ISDN – réseau public
07	Connecteur pour enficher sur TLW 1 (Slot E1)
08	Dispositif de fixation

4.15.1 Statut LEDs et connexions TEI 1

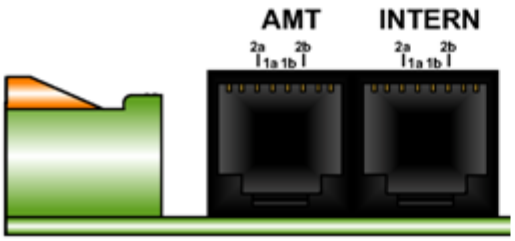

AMT = réseau public

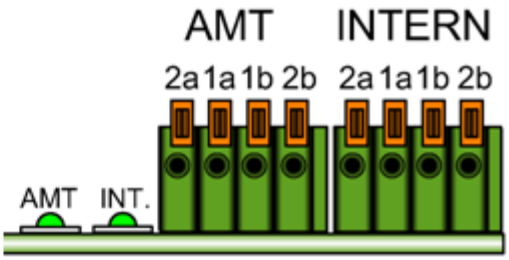

INTERN = équipement interne

LED	éteint	en continue
réseau public	sans courant/ dérangé/ désactivé	ISDN présent (Couche 2)
Interne	sans courant/ dérangé/ désactivé	ISDN présent (Couche 2)

4.16 XKT 1 (Extension de lignes)

XKT 1 est une extension de lignes, qui met à disposition à l'unité de transmission TAS-Link III 8 entrées et 2 sorties supplémentaires.

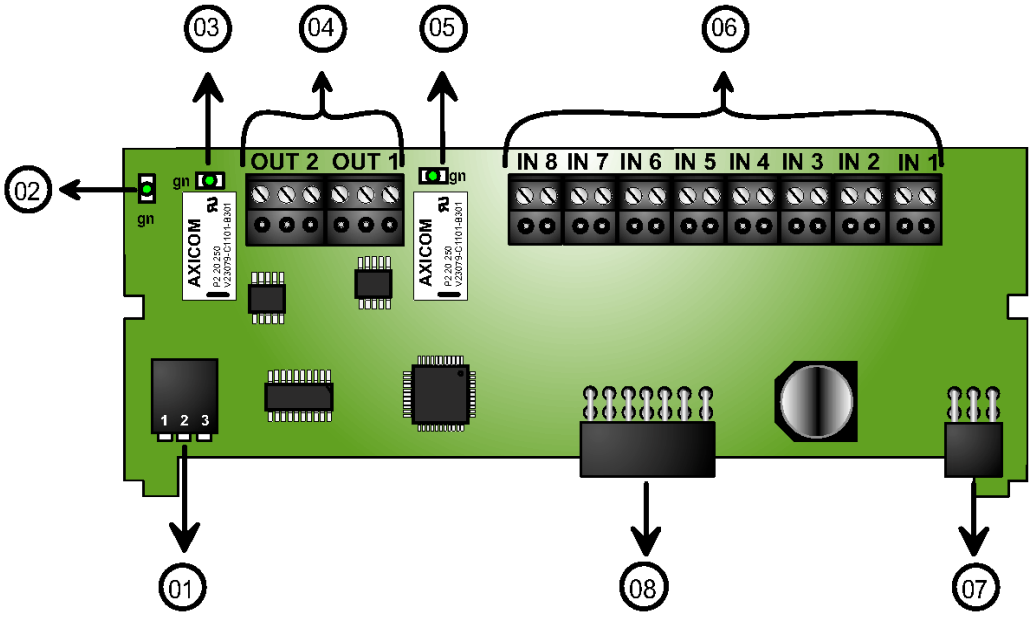

Numéro	Fonction
01	Commutateur d'adresse
02	LED de service
03	LED statut OUT2
04	Sorties commutées OUT1 - 2 (max. 1A 30V)
05	LED statut OUT1
06	Entrées IN 1- 8
07	Connecteur à 6 bornes pour enficher sur TLW 1 (Slot X3 - 5)
08	Connecteur à 10 bornes pour enficher sur TLW 1 (Slot X3 - 5)

4.16.1 Adressage

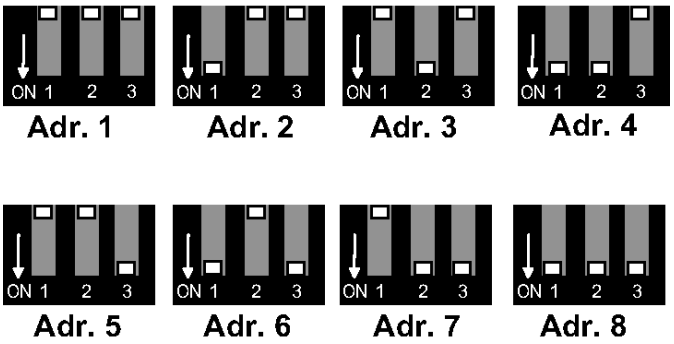

Information !
Tous les câbles arrivant au boîtier de système doivent être mis à terre.

4.17 XBT 1 (Extension alarme incendie)

XBT 1 est un module pour transmission alarme incendie, qui peut servir ensemble avec avertisseur à diodes, avertisseur à fréquence et interfaces d'alarme incendie selon DIN 14675, EN 54-21 et EN 50136.

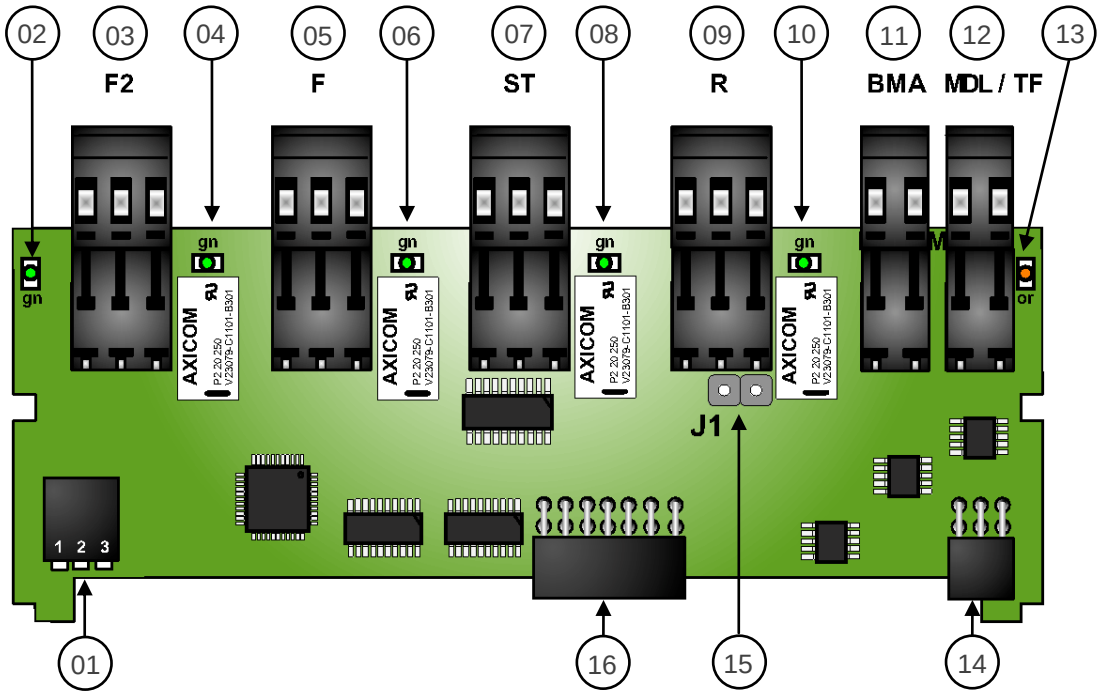

Numéro	Fonction
01	Commutateur d'adressage
02	LED1 de service
03	Sortie commutée à distance 2 (F2) (max. 1A 30V)
04	LED statut F2
05	Sortie commutée à distance 1 (F1) (max. 1A 30V)
06	LED statut F1
07	Sortie dérangement (ST) (max. 1A 30V)
08	LED statut ST
09	Ligne de confirmation exécution (R) (max. 1A 30V)
10	LED statut R
11	Connection pour alarme incendie principale
12	Connection pour avertisseur à diodes ou avertisseur à fréquence
13	LED2 de service
14	Connecteur à 6 bornes pour enficher sur TLW 1 (Slot X3 - 5)
15	Jumper J1 pour séparation potentiel él. de ligne exécution et ligne alarme
16	Connecteur à 10 bornes pour enficher sur TLW 1 (Slot X3 - 5)

4.17.1 Adressage

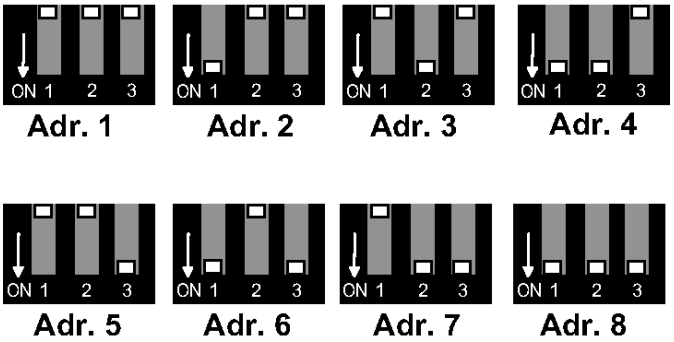

4.17.2 Exemple de connexion avertisseur TF/MDL

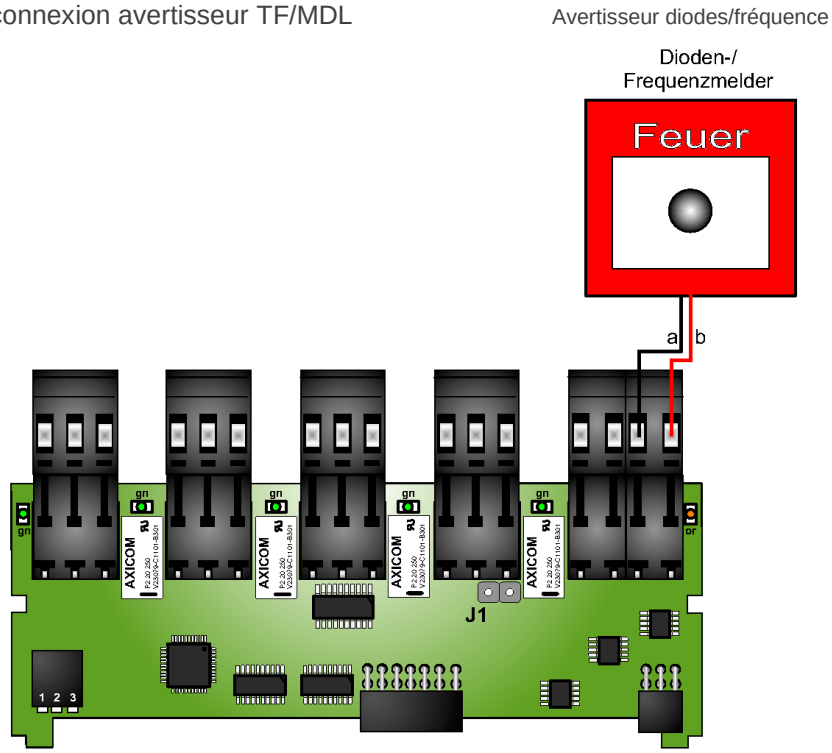

4.17.3 Exemple de connexion BMA (potentiel él. séparé)

Information !
câblage contact de dérangement seulement nécessaire, si "*séparer ligne A/B* " n'est pas configuré.

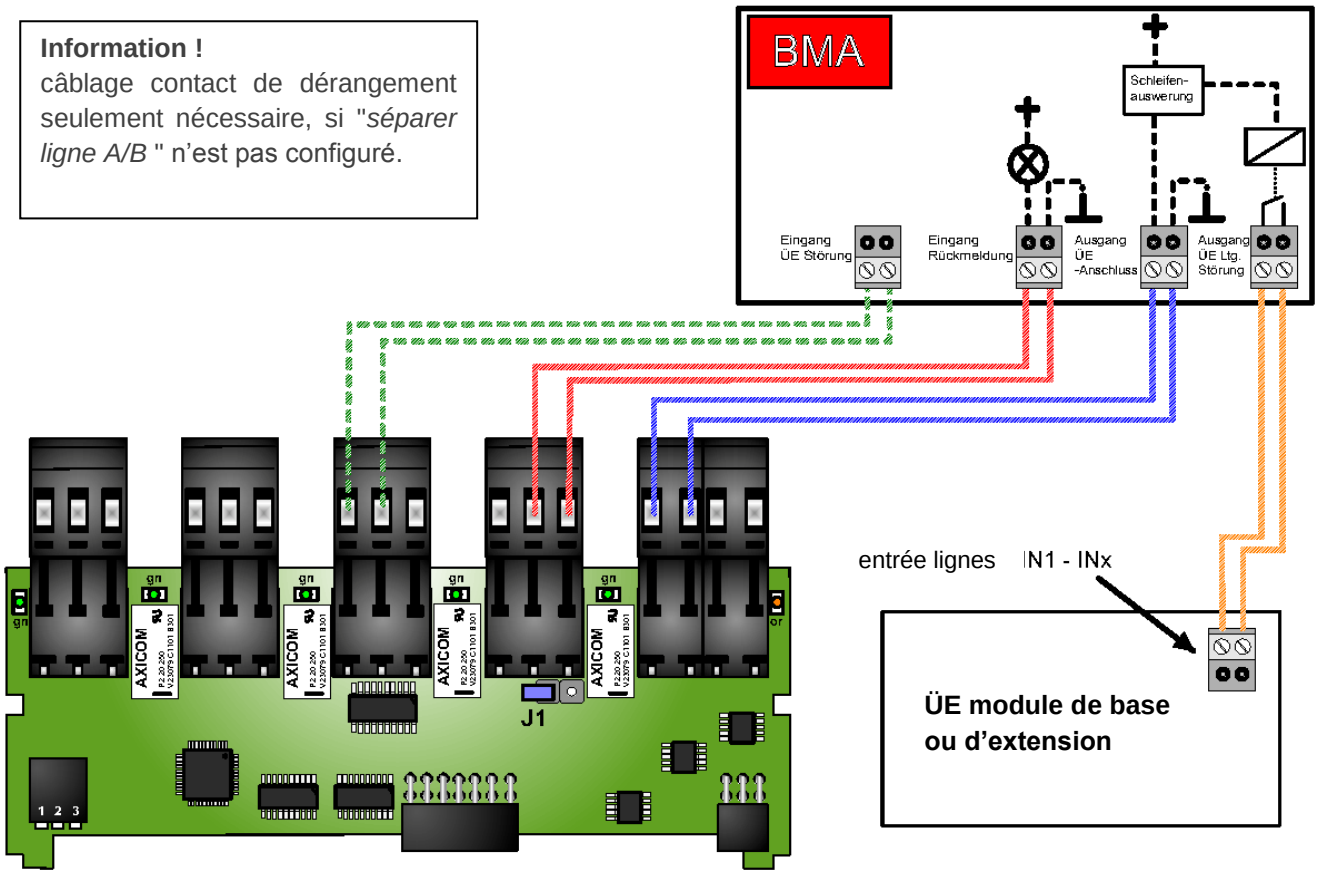

4.18 XRT 1 (Extension de relais)

XRT 1 est un module avec relais, il met à disposition à l'unité de transmission TAS-Link III 8 sorties commutées supplémentaires.

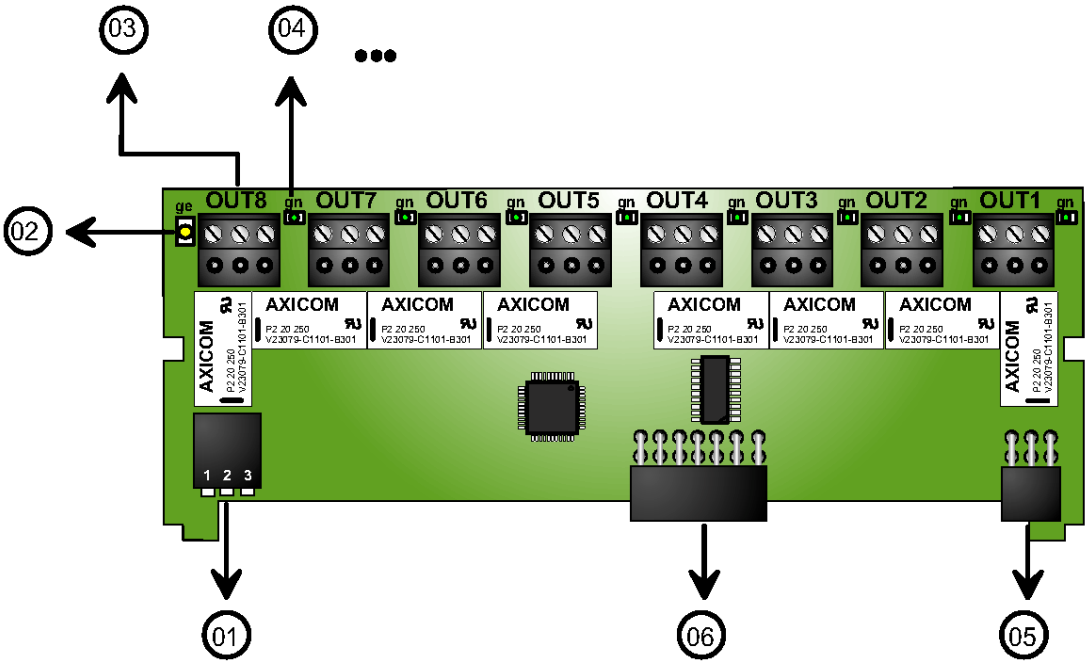

Numéro	Fonction
01	Commutateur d'adressage
02	LED de service
03	Sortie commutée OUT 8 (max. 1A 30V)
04	LED statut OUT 8
05	Connecteur à 6 bornes pour enficher sur TLW 1+ (Slot X3 - 5)
06	Connecteur à 10 bornes pour enficher sur TLW 1+ (Slot X3 - 5)

4.18.1 Adressage

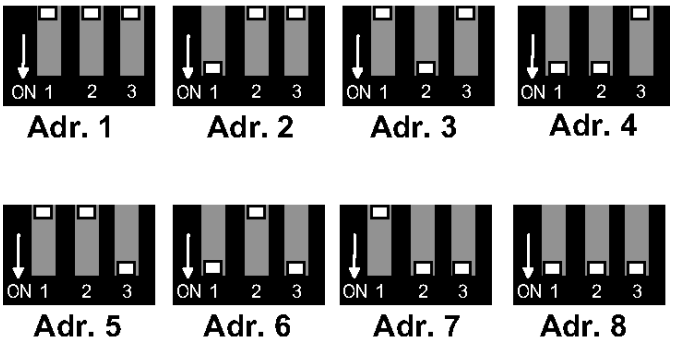

4.19 TXX 1 (module de fixation)

TXX 1 est une fixation pour les modules XKT 1, XBT 1 et XRT 1. Elle est installée en double dans un boîtier G4, pour utiliser plus que 3 modules d‘extension (XBT 1, XKT 1, XRT 1).

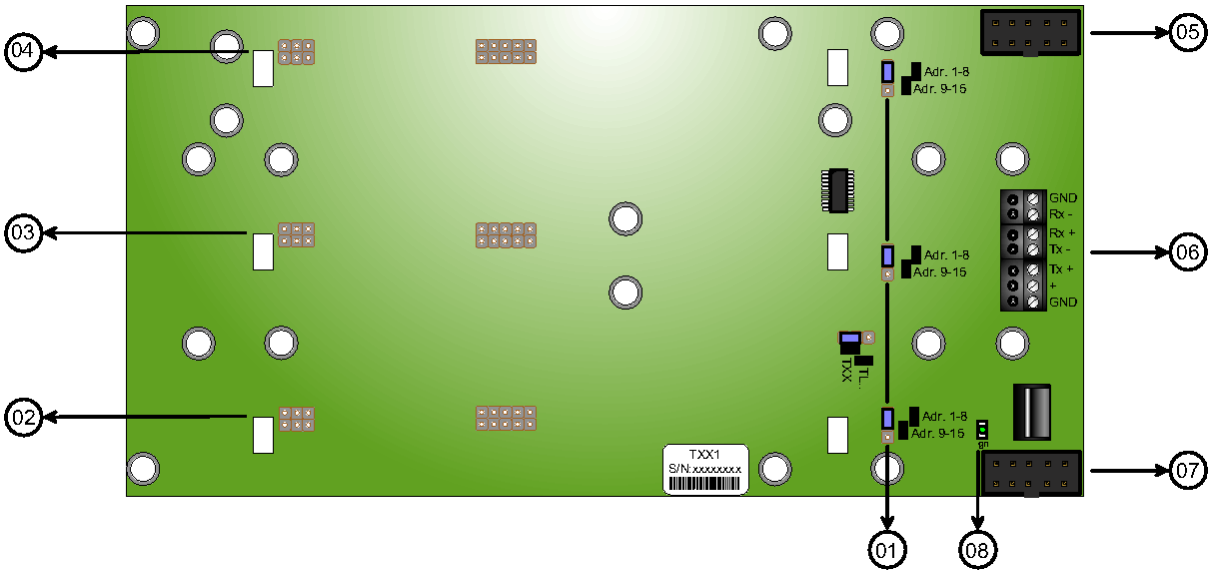

Numéro	Fonction
01	Jumper plage d‘adresses 1-8 respectivement 9-15
02	Connecteur pour modules d‘extension (XKT, XBT, XRT)
03	Connecteur pour modules d‘extension (XKT, XBT, XRT)
04	Connecteur pour modules d‘extension (XKT, XBT, XRT)
05	Connecteur OUT (sortant vers TXX suivante selon besoin, max. 0,9m)
06	bus V.11 et alimentation 10-30V DC (externe)
07	Connecteur IN (interne, arrivant de TAS-Link ou TXX précédente, max. 0,9m)
08	LED de service

4.19.1 Adressage

Adressez les modules d’extension avec les adresses 1-8 et veillez, que le Jumper pour plage d‘adresses (TXX) est enfiché sur 1-8. Si plus que 8 modules d’extension sont utilisés, recommencez avec le 9 ième module d’ extension au début, enfichez ici le Jumper (01) de TXX 1 pour la plage d’adresses 9-15.

4.19.2 Opération avec XAT

Ensemble i.V. avec l’extension bus XAT 1 le câblage aux bornes doit être **tourné** comme visualisé ci dessous :

XAT	Rx-	Tx-	Rx+	Tx+
TXX	Tx-	Rx-	Tx+	Rx+

4.19.3 Opération à l’aide de câble plat

Si vous connectez TXX à l’aide de câble plat au module de base TLW1/TLW1-1, les longeurs de câbles suivantes sont à appliquer :

- câble plat tourné, avec gainage (pas blindé) jusqu’à **90cm** (tolérance <10%)
- câble plat pas tourné et sans gainage (pas blindé) jusqu’à **30cm** (tolérance <10%)

4.20 Alimentation NT360-12/E

L'alimentation du bôitier G4/+ s'effectue via alimentation NT 360-12/E ainsi que d'un accu 7,2Ah ou 12 Ah.

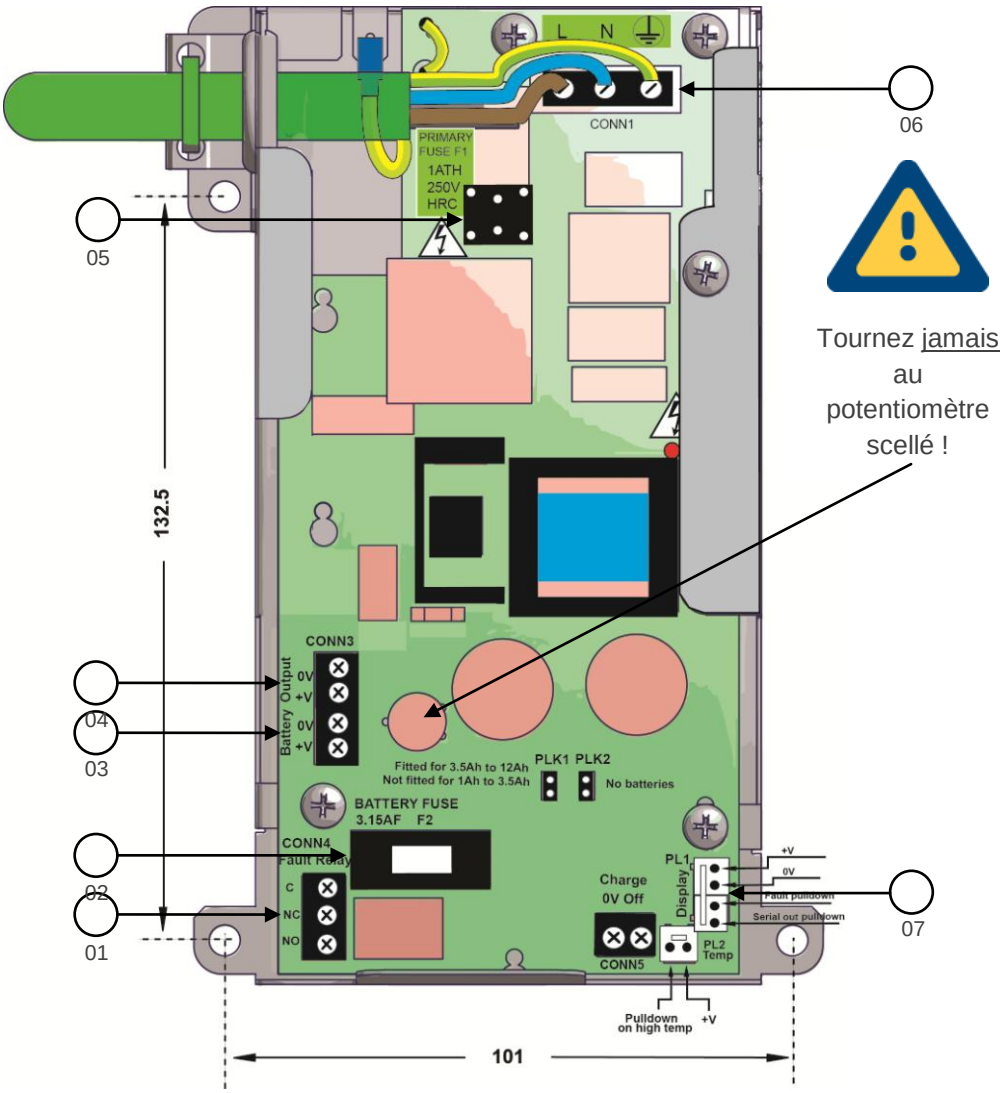

Numéro	Fonction
01	Relais dérangement p.ex. au court circuit
02	Fusible accu 12V DC (F3,15AL250V)
03	Connection accu + - (seulement accus 12V DC de 1 - 12Ah) conseillé 1x 12V DC 7,2Ah
04	Sortie tension 12V DC max. 2A incl. courant de charge
05	Fusible 230V AC (T1AH250V)
06	Connection réseau 230V AC 50Hz (L N PE)
07	Connection surveillance tension (sur PSU vers TLL4-9)

5 Software

5.1 Installation

5.1.1 via CD

Insérez le CD-installation dans le lecteur CD/DVD-ROM. L'option Autorun est exécuté automatique et le Menu-CD ouvert.

Si le Menu-CD ne s'ouvre pas, vous trouvez les fichiers pour l'installation-Windows dans le répertoire Windows sur CD. Lancez Autorun.exe et suivez les instructions sur l'écran.

5.1.2 via Internet

Alternativement vous pouvez télécharger le CD récent comme fichier ZIP du secteur Download de notre page Internet. Vous pouvez extraire le fichier ZIP avec Windows, WinZIP, WinRAR, 7ZIP, … Ensuite ouvrez le répertoire Windows, dans lequel vous trouvez les fichiers Setup pour l'installation Windows. Lancez Autorun.exe et suivez les instructions sur l'écran.

5.2 Général

5.2.1 Versions

Les versions de SysConf et de la Firmware pour l'équipement forment un tout et constituent un CD. Ils sont à déployer seulement ensemble. Un vérouillage empèche que Firmware antérieur peut être utilisé avec un configurateur récent. Une lecture de la configuration n'est pas concernée.

CD	SysConf	Firmware
3.30	8.38	8.42

5.2.2 Interface vers PC

TAS-Link III est paramètré via interface USB-B à l'aide du configurateur. Pour cela on a besoin d'un câble USB-A sur USB-B (nommé aussi câble pour imprimante).

5.2.3 Conditions préalables au système

Composant	Conseillé
Système d'exploitation	Windows® 7 ou plus récent (32 oder 64Bit)
Prozesseur	Intel® Core i3 / AMD® FX
Mémoire vive	2 GB
Grafique	On-Board, min. 1024x768 32 Bit
Disque dure	env. 100 MB
Connection Internet	Oui, pour accès distant via TCP/IP
Lecteur disque optique	Oui, pour installation via CD
Interfaces	
▪ USB	USB 2.0 ou plus récent
▪ Carte réseau	100 MBit/s
▪ ISDN	Seulement accès à distance via ISDN p.ex AVM FRITZ![1]

5.2.4 Installation standard et répertoires utilisateur

Syst.d'expoitation	Répertoire	Chemin
XP	Répertoire installation	C:\Program Files\TAS\TAS-Link III
	Répertoire utilisateur	C:\Documents et configurations\All Users\TAS\TAS-Link III
Vista/7/8/8.1/10	Répertoire installation	C:\Program Files (x86)\TAS\TAS-Link III
	Réperoire utilisateur	C:\Users\Public\TAS\TAS-Link III

[1] AVM FRITZ!-Card (PCI) peut être utilisé sous Wndows® 7/8/ 8.1/10 seulement pour accès à distance via ISDN ! Un accès à distance simulé analogique n'est pas possible.

6 Mise en service

6.1 Commun

Pour la mise en service d'un équipement de transfert d'alarme (équipement non configuré) les étapes suivantes sont à effectuer :

1. Installer software de configuration du CD
2. Connecter PC de service via câble USB-Kabel avec TAS-Link III
3. Lancer software de configuration
4. Via transfert de données→Terminal lecture de la version et du type d'équipement
   p.ex. "Config Error TLIII-ISDN/IP V8.28 (1)>"

Sortie:	Config Error	TLIII	ISDN/IP	V8.28
Signification:	Pas de configurati-on présente	VersionTAS-Link	Type équipement	Version Firmware

5. Le cas échéant lancer Software-Update avec typ d'équipement nécessaire via transfert de données
6. Créer configuration à l'aide du tool de configuration SysConf
7. Transférer configuration moyennant Transfert données→configuration
8. Le cas échéant transférer clé vers équipement.
9. Assurer fonction Helpdesk incl. test de mise en service (voir pages suivantes)
10. Terminer mise en service

6.2 Mise en service ISDN/PSTN aux connections NGN

Le réseau public est pour le moment en transformation et de plus en plus, des connections réelles ISDN respectivement connections analogiques sont remplacé par des connections appelées NGN (Next Generation Network). Ces connection aussi nommé "ALL-IP" se distinguent, tous les communications sortantes sont basées sur le protocole Internet (IP).

Les lignes réelles analogiques resp. ISDN ont chacune un signal propre (analogique/ISDN), envoyé ou bien sur une ligne séparée ou ensemble avec un signal DSL .A l'aide d'un Splitter et le cas échéant NTBA les signaux sont séparés. Aux connections NGN le signal analogique respectivement ISDN manque complètement. A cause de ca un Splitter ou le cas échéant NTBA n'est plus nécessaire.

Les routeurs DSL (Speedport, FRITZ!Box etc.) fournissent dans presque tous les cas des connections analogiques (TAE) respectivement parfois un S0 interne (ISDN). Malheureusement ces connections sont optimisées pour téléphonie et concernant transfert de données pas de connections à part entière analogique ou ISDN. Par conséquence il n'est pas possible via NGN (analogique ou ISDN) de faire une connection vers NSL(Notruf Service Leitstelle), ainsi que de réaliser via réseau public un envoie SMS. Cependant un alarme vocal du TAS-Link reste encore possible.

Pour une connection sûre vers NSL une ligne **réelle** ISDN/analogique est nécessaire. De plus la connection ISDN doit être configurée pour le service CIP 2 et pour accès à distance le service CIP 18 (Layer 1 > HDLC, Layer 2 > X.75, Layer 3 > transparent).

Alternativement on peut choisir une connection via IP (DSL) ou radio (GSM/GPRS...).

6.3 Mise en service transmissions radio (GSM, GPRS, UMTS)

6.3.1 Commun

Observez s.v.pl. les points suivants à la mise en service de TAS-Link III i.V avec connections radio.

Notez que le niveau de réception n'est pas primordial, pourqu'une connection peut être effectuée réellement. Dans tous les cas une carte SIM Mini (pas Micro ou Nano!!!) est nécessaire.

6.3.2 GSM

Pour connections via GSM vers une NSL (NotrufServiceLeitstelle) le service de données CSD est indispensable. Un message est alors < 1kB. De plus on a besoin du service de données CSD pour télémaintenance via GSM.

6.3.3 GPRS/UMTS

Pour une connection via GPRS/UMTS le service Internet est nécessaire. Une télémaintenance au moyen de ces voies est seulement possible via TCS (TAS Connection Server).

6.3.3.1 Connection SVC (établie selon demande)

La longeur d'un message est : non crypté <1kB et crypté <2kB.

6.3.3.2 Connection SVCP (en continue)

Avec une communication GPRS/UMTS non crypté un volume de données approximatif est de env.50Mb/mois. Une communication crypté GPRS/UMTS a besoin d'env.200 Mb/Mois de volume de données.

6.3.4 Volume de données avec GSM/GPRS/UMTS pour connection NSL

Voici encore une fois les volumes de données en un coup d'oeil.

	VdS2465	VdS2465-S2 non crypté ét.selon demande	VdS2465-S2 non crypté en continue	VdS2465-S2 crypté ét.selon demande	VdS2465-S2 crypté en continue
GSM	1 messg. < 1Kb	✘	✘	✘	✘
GPRS/UMTS	✘	1 messg. < 1Kb	< 50Mb par mois	1 messg. < 2Kb	< 200Mb par mois

6.3.5 Volume de données via IP/GPRS/UMTS pour connection TCS

Basé sur des variables inconnues comme nombre et type (update firmware, Helpdesk etc.) des accès à distance, seulement le volume de données qui est produit par Polling régulier peut être déterminé sûr.

Ceci peut être calculé de facon suivante : volume données de base = 150 Bytes x nombre équipements x nombre Pollings

1 Polling à un volume de 150 Bytes. Le nombre d'équipement devrait être connue par l'utilisateur et le nombre de Pollings (masque "Administration d'accés", "Polling en s") résulte de la configuration.

6.3.6 Services

Suivant un tableau avec les services nécessaires selon cas. Des informations supplémentaires vous sont communiqués par votre Provider.

	GSM	GPRS (2G)	UMTS (3G)
NSL	CSD	Internet (TCP/IP)[1]	Internet (TCP/IP)[1]
Voice	Service voix	Pas disponible	Pas disponible
SMS	Service SMS	Pas disponible	Pas disponible
E-Mail	Seulement via SMS->E-Mail Gateway	Internet (TCP/IP)[1]	Internet (TCP/IP)[1]

7 Maintenance/Entretien

La maintenance doit se faire suivant directive VDE 0833.

Élémentaire pour le contrôle des équipements de transfert TAS-Link, un PC Windows (min. Windows XP ou plus récent) est indispensable. Le software récent des équipements TAS-Link respectives doit être installé. On a de plus besoin d‘un câble USB, pour connecter le PC/Notebook avec l’équipement de transfert.

Suivant un guide pour maintenance / entretien:

- Lire les données de configuration de l’équipement de transmission et sauvegarder sur le PC.
- Contrôle de la version Software, se rapportant aux données publiées du constructeur. Le cas échéant effectuez un Update SW.
- Contrôle de l’alimentation de tension (alimentation 230V).
- Avec alimentation de secours (accu), simuler panne de courant et tester opération sur accu.
- Échange accu nécessaire ? Contrôler données constructeur concernant durabilité et documenter.
- Contrôler fonctions du dispositif de sabotage (TAS-Link dans boîtier) (contact du couvercle / protection contre forage).
- Contrôler voies de transmission sur disponibilité (test de mise en service, Helpdesk).
- Contrôler dérangements des voies de transmission éventuelles à la mémoire d‘événements. Aux voies redondantes, déranger chaque voie séparément et contrôler le comportement.
- Aux équipements GSM contrôler le niveau du signal et dans la mémoire d’événements contrôler sur décalages.
- Contrôler heure et date de l’équipement de transmission. Si aucune synchronisation via le (les) voies de communication est possible, régler le cas échéant manuellement.
- Contrôler, entrées et sorties raccordées, sur fonction.
- Générer un message test vers centre d’appel d‘urgence (NSL).
- Examiner messages transmis, sur contenue et marqueur temporel, et comparer avec le NSL.
- Test des messages système. Comparer les messages avec le NSL et contrôle des enregistrements à la mémoire d’événements.
- Examiner mémoire d’événements sur irrégularités.
- Analyse des messages d’erreur dans la mémoire d‘événements.
- Si présent, contrôler services supplémentaires, comme messages voix ou SMS, sur fonctionnement.
- Contrôle optique de la connectique et mécanique, emplacement accu, antenne etc.

8 Données techniques

8.1 Module de base TLW 1+

Tension de service	10,2 – 30V DC
Consommation courant	env. 80mA (TLW 1) / env. 45mA (TLW 1-1)
Dimensions (B x L)	125 x 160mm
Poids	env. 150g

8.2 Modules de voie et d‘extension

8.2.1 Modem DSL 1

Tension de service	10 - 14 V DC
Consommation courant	env. 350mA@12V DC
Standard DSL	Annexe B, J
Dimensions (B x L x H)	65 x 143 X 16mm
Poids	env. 80g

8.2.2 Module de fixation XDS 2 pour DSL 1

Dimensions (B x L)	100 x 160mm
Poids	env. 90g

8.2.3 Module de voie PSTN TEA 1

Consommation courant	env. 7mA@12V DC / 3mA@24V DC
Dimension (B x L)	55 x 125mm
Poids	env. 50g

8.2.4 Module de voie ISDN TEI 1

Consommation courant	env. 7mA@12V DC / 3mA@24V DC
Dimension (B x L)	60 x 125mm
Poids	env. 70g

8.2.5 Module de voie GSM/GPRS TEG 1

Consommation courant Idle 2G	env. 15mA@12V DC / 6mA@24V DC
Consommation courant message./SVCP 2G	env. 45mA@12V DC / 22mA@24V DC
Dimensions (B x L)	45 x 160mm
Poids	env. 60g

8.2.6 Module de voie GSM/GPRS TEG 2

Consommation courant Idle 2G	env. 15mA@12V DC / 6mA@24V DC
Consommation courant message./SVCP 2G	env. 45mA@12V DC / 22mA@24V DC
Dimensions (B x L)	45 x 160mm
Poids	env. 40g

8.2.7 TEU 1 GPRS/UMTS-Router

Consommation courant Idle 2G	env. 65mA@12V DC / 32mA@24V DC
Consommation courant message./SVCP 2G	env. 90mA@12V DC / 45mA@24V DC
Consommation courant Idle 3G	env. 65mA@12V DC / 32mA@24V DC
Consommation courant message /SVCP 3G	env. 110mA@12V DC / 55mA@24V DC
Dimensions (B x L)	60 x 160mm
Poids	env. 60g

Consommation courant, de tous les modules, saisie au mode IDLE à 12V et 24V.

8.2.8 Module d’extension de voie XKT 1

Consommation courant	env. 3mA@12V DC / 2mA@24V DC
Charge max. par sortie commutée	1A / 30V DC
Longeur max. câblage entrées	jusqu’à 500m
Dimensions (B x L)	45 x 118mm
Poids	env. 34g

8.2.9 Module extension alarme incendie XBT 1

Consommation courant	env. 5mA@12V DC / 3mA@24V DC
Charge max. par sortie commutée	1A / 30V DC
Longeur max. câblage a/b | BMA	jusqu‘à 500m | jusqu‘à 15m
Dimensions (B x L)	45 x 118mm
Poids	env. 39g

8.3 Extras

8.3.1 LED externes TTA 1 (4 LED)

Consommation courant	env. 12mA@12V DC / 7mA@24V DC
Dimensions (B x L)	32 x 75mm
Poids	env. 9g

8.3.2 Platine de fixation TXX 1 pour modules d’extension XKT, XBT, XRT

Tension de service	10,2 – 30V DC
Longeur max. BUS (V.11)	jusqu‘à 1000m
Longeur max. BUS (câble plat tourné avec gaine)	jusqu‘à 0,9m (tolérance <10%)
Longeur max. BUS (câble plat pas tourné)	jusqu’à 0,3m (tolérance <10%)
Dimensions (B x L)	100 x 197mm
Poids	env. 85g

8.4 Boîtier système

Couleur	blanc RAL9016
Matériel	tôle d’acier vernie par poudre
Protection	IP54

Boîtier	**Dimensions (B x H x T)**	**Poids**
G2	145 x 240 x 100mm	1,1kg
G4	310 x 275 x 115mm	4kg
G4+	310 x 275 x 135mm	5kg
G6	480 x 460 x 110mm	8kg
G8	500 x 610 x 208mm	15kg
Boîtier de substructure G4	310 x 275 x 115mm	4kg

Consommation courant, de tous les modules, saisie au mode IDLE à 12V et 24V.

8.5 Alimentation

8.5.1 C-Tec NT360-12/E

Tension réseau	230 (195-253) V AC, 50/60Hz
Classe de protection	I, avec racordement à terre
Fusible réseau/accu	1A T H 250V (réseau) 3,15A F L 250V (accu)
Tension de sortie	12V DC
Capacité de charge accu	2,0Ah à 12,0Ah
Approbations	VdS G208155
Correspond aux normes	EN54-4 4:A2, VdS2115, VDE0100-410
Dimensions (L x B x T)	174 x 117 x 54mm
Poids	env. 440g

8.6 Approbations/normes

Autorisation VdS Nr.	G112801
Autorisation VSÖ Nr.	W120611/01E
Nr. CPD	0786-CPD-21139
Grades EN	1-4 (seulement si ÜE à l'intérieur de GMA)
Classification des transferts selon EN 50136	
▪ GSM	SP1-SP3
▪ IP	SP1-SP6
▪ GPRS ou UMTS	SP1-SP5
▪ IP et GSM	DP1-DP2
▪ IP et GPRS ou UMTS	DP1-DP4
Brouillage	EN50082 partie2
Rayonnement d'interférence	EN80081 partie1
Normes d'émission respectées	DIN EN55022:2010
Équipement correspond à	VdS 2463 / 2465 / 2471 / 2227 / 2110 DIN VDE 0833 partie 1,3
Temps pour fournir un signal Quitt.	<100ms (mesuré du moment ou l'état de l'interface vers GMA change)
Temps pour détecter erreurs	<200ms
Maintenance	selon directive VDE 0833
Équipement testé électrique selon	EN 60950
Classe d'environnement	II selon VdS 2110
Température de service	-10°C à +55°C (sans condensation)
Température de stockage	-25°C à +70°C (sans condensation)
Temps de stockage max. à température stockage max.	env. 10 ans

8.7 Copyright and License Information

Please note that some of our software is covered by the General Public License (GPL) / Lesser General Public License (LGPL).

You will receive a list of our alarm transmission devices via https://www.tas.de/produkte-services/uebertragungstechnik. On the respective product site the appropriate copyright and License information can be viewed. In addition, you will find these in the user directory after installation.

OS	Path
XP	C:\Dokumente und Einstellungen\All Users\TAS\[*Produktname*]\Betriebssoftware\Erweiterungen
Vista/7/8/10	C:\Users\Public\TAS\[*Produktname*]\Betriebssoftware\Erweiterungen

ATTENTION !

Des informations plus détaillées (en allemand) vous trouvez dans la documentation ! La documentation vous trouvez sur la CD fournie, au Tools de configuration „SysConf“ sous „Aide“→“Manuel“ ou pour Download sous www.taslink.de.

SICHERHEITS- UND
KOMMUNIKATIONSTECHNIK

Hotline technique TAS-Link
Tel.: +49 2166 858344
E-Mail: taslink@tas.de
Lu-Je 08:00-17:00 Uhr
Ve 08:00-15:30 Uhr

Telefonbau Arthur Schwabe GmbH & Co. KG
Langmaar 25
41238 Mönchengladbach

Tel.: +49 2166 8580
Fax: +49 2166 858150

E-Mail: info@tas.de
www.tas.de

©TAS GmbH & Co. KG 2019 - Toute reproduction, exploitation, diffusion ou autre utilisation - même partielle - est interdite, si pas d'autorisation expressément est donnée. Toute infraction engage à un dédommagement. Tous droits réservés pour cas d'inscription brevet et modèle d'utilité.